ภาคผนวก ข.42

การประเมินความเสี่ยงสำหรับหน่วยผลิต/อุปกรณ์ที่มีการปรับปรุง

GC	**PTT Global Chemical Public Company Limited**

Hazard and operability study (HAZOP) Report

Title **New Catalyst Loading Skid for LLDPE Pilot Plant**

Project/MoC No. **P-LL1.2-2023**

PHA No.

Client **P-LL**

Facility Location **PTTGC 11 - LLDPE Plant**

Revision	Date	Prepare by	Approve	Report Status	Page
Revision 0	27/4/2023	Nattida S.			

Name list

HAZOP Team: New Catalyst Loading Skid for LLDPE Pilot Plant

Date: MS Teams Meeting

No.	External Member	Employee ID	Name	Role	Indicator	Position
1		26000558	PIROTE S	Member	TP-PP-DM	Division Manager
2		26007718	NATTIDA S	Member	P-LL-TE	Process Engineer
3		26005311	ATHAWATE T	Member	TP-PP-PC	Project Engineer
4		26006960	SIRAWIT P	Member	CO-DC-SC	Senior Researcher
5		26006213	YOTSAKORN K	Member	P-LL-TE	Process Engineer
6		26002561	NATTAPAN I	Member	P-MN-LL	Senior Electrical Engineer
7		26004599	PRACHYA R	Member	P-LL-OP1	Day Manager
8		26003451	WEETIMA N	Member	P-LL-AU	Division Manager
9		26006226	NUTHANANT T	Member	TP-PM-CC	Project Planning Engineer
10		26005277	NOPPAKORN K	Member	P-MN-LL	Mechanical Engineer
11		26003651	PANUSSA S	Member	P-MN-LL	Senior Instrument Engineer
12		26006699	SUJITTRA W	Member	I-PT-PC	Senior Researcher
13		26009818	KRIANGKRAI U	Member	I-PT-PC	Researcher
14		26002318	SOMWAN S	Member	P-LL-OP2	Day Manager
15						
16						
17						
18						
19						
20						
21						
22						
23						

Project Identification

MOC No/Project No : P-LL1.2-2023

Project Title : New Catalyst Loading Skid for LLDPE Pilot Plant

Plant : PTTGC 11 - LLDPE Plant

Unit/Facility : Fluidized Bed Gas Pilot Plant

PHA no. :

HAZOP Purpose : To review and identify hazard from New Catalyst Loading Skid for LLDPE Pilot Plant

HAZOP Scope : Install New portable catalyst loading skid for LLDPE Pilot Plant

Process description. : (Not scope of change or the project)

New Fluidized Bed Gas Phase Pilot Plant will be installed to produce polyethylene resins inside PTTGC 11 - LLDPE Plant plot area. Design capacity of the pilot plant is 50 kg/h.

Clean polymer grade ethylene is used as the main reactant. It is introduced into the fluidized bed reactor from existing ethylene header in commercial plant at pressure about 38-40 barg.

α-Olefins, which are 1-butene and 1-Hexene, is used as comonomers. Their amount of use is varying depending on the different grades of polyethylene production. They are brought into the reactor by two different sources. One is from existing comonomers header in commercial plant at pressure about 32-35 barg and another is from Comonomer Feed Tank via Comonomer Feed Pump inside the pilot plant at

Chemicals :

1. Reduced ZN Catalyst
2. Dry Catalyst
3. Purified Nitrogen
4. High Pressure Purified Nitrogen

HAZOP Assumption :

General note :

WorkSheet Index

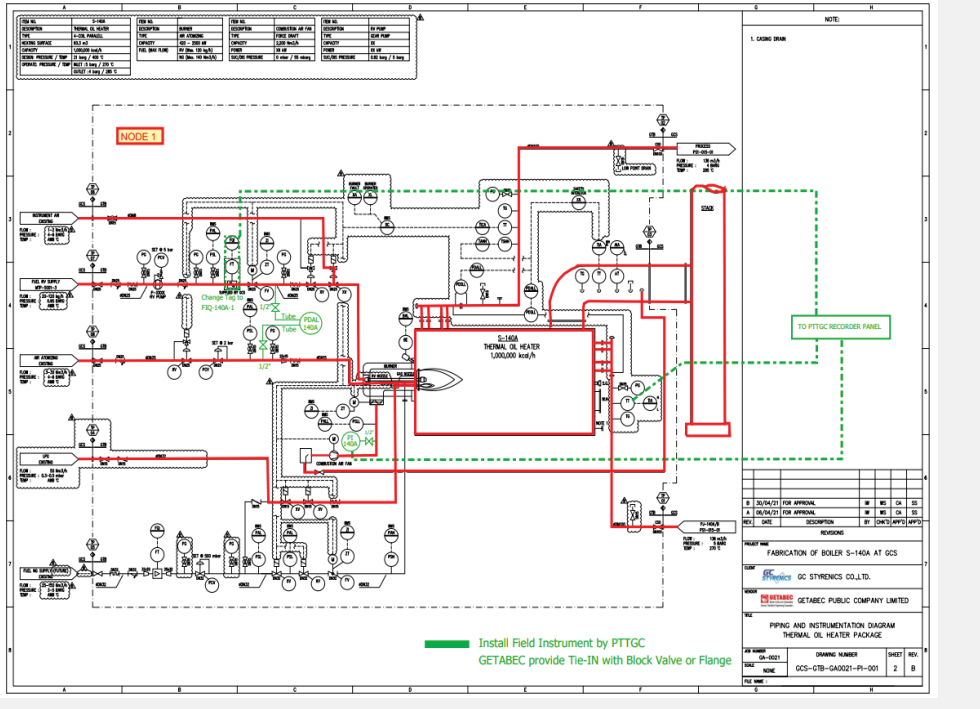

PTTGC HAZOP Worksheet

Company: PTT GC **Location:** PTTGC 11 - LLDPE Plant **Unit:** Fluidized Bed Gas Pilot Plant **Study Date:** 27/Apr/23

Node description: Slurry catalyst unloading

Design Intention: To loading slurry catalyst from LLDPE process to dry catalyst sampling BOM

Design condition: 2-SFD-4050D: DP 13/FV barg, DT 150°C

Operating condition: 2-SFD-4050D: Operating pressure 5.3 kscg, Operating temp: AMB

Drawings: A1-1404.01-4000-025-2-40N Piping & Instrument Flow Diagram T

Parameter	Deviation	Possible Causes	Potential Consequences	Without Safeguard						Existing Safeguards	With Existing Safeguard						Recommendation
				L	Severity				RR	Existing Safeguards	L	Severity				RR	Recommendation
					P	En	Ec	S				P	En	Ec	S		
Flow	More Flow	2-PCV-4066-2 malfunction and cause the PN overflow to ATM during purging step	PN overflow to ATM and cause the loud noise.	3	1	1	1	1	L	No existing saferguard	3	1	1	1	1	L	R.1.1 Consider to use the globe valve at the upstream of PI XXXX
Flow	More Flow	2-PCV-4066-2 malfunction and cause the high PN flow to transfer slurry catalyst with high flowrate to BOM during slurry catalyst loading step	High PN flow to transfer high flow of slurry catalyst to BOM then overfill the MO drum and might lead to LOPC. The slurry catalyst will be loss around 100 mL.	3	1	1	1	1	L	No existing saferguard	3	1	1	1	1	L	No recommendation
Flow	More Flow	Slurry catalyst overflow to catalyst BOM during initial slurry catalyst loading step	The slurry catalyst might splash to operator and might leak out the MO drum then lead to LOPC. The slurry catalyst will be loss around 100 mL.	3	1	1	1	1	L	No existing saferguard	3	1	1	1	1	L	R.1.3.1. Design and revise P&ID the vent line to bucket as the goose neck. R.1.3.2. Prepare WI for sampling slurry catalyst from process to BOM
Flow	Low/No flow	2-PCV-4066-2 malfunction then loss PN flow during purging step that lead to longer time for purging	The purging time might take longer than normal and also affect to the longer sampling time.	3	1	1	1	1	L	No existing saferguard	3	1	1	1	1	L	No recommendation
Flow	Low/No flow	In case of the skid is portable, it is required the MO flushing and preserving the line. Loss MO flushing during purging after complete loading and catalyst might left in the line.	The aging catalyst might plugging in the line and also affect to the activity of the catalyst for pilot testing.	2	1	1	2	1	L	1. WI for MO management (No.xxx)	1	1	1	2	1	V	No recommendation

PTTGC HAZOP Worksheet

Flow	Reverse Flow	Wrong line-up in loading step and lead to back flow of slurry catalyst to PN line	Slurry catalyst back to PN line then might cause the contamination of aging catalyst to the catalyst in the cylinder. The PN transfer line might plugging and it can't transfer catalyst from cylinder to 2-C-4050.	3	1	1	1	1	L	1. WI for catalyst loading (WI no.xxx)	2	1	1	1	1	V	R.1.6.1. Install check valve downstream PI-XXXX in PN line
Pressure	High Pressure	No cause indentification in this node															R.1.7.1. Design piping class as the existing process
Pressure	Low Pressure	No cause indentification in this node															
Temperature	High Temperature	No cause indentification in this node because of ne heat sourcing and no reaction in this system															
Temperature	Low Temperature	No cause indentification in this node because of ne heat sourcing and no reaction in this system															
Level	High Level	No level monitoring in this node. The intention is 100% fill-up to the sampling BOM															
Level	Low/No Level	No level monitoring in this node. The intention is 100% fill-up to the sampling BOM															
Reaction		No cause indentification in this node. There is no reaction in this system.															
Mixing		No cause indentification in this node.															
Phase		No cause indentification in this node.															
Viscosity		No cause indentification in this node.															

PTTGC HAZOP Worksheet

Company: PTT GC **Location:** PTTGC 11 - LLDPE Plant **Unit:** Fluidized Bed Gas Pilot Plant **Study Date:** 10/May/22

Node description: Dry catalyst unloading

Design Intention: To loading dry catalyst from LLDPE process to slurry catalyst sampling BOM

Design condition: 2-Y-4901: DP 13/FV barg, DT 150°C, V-4036: DP 38.7 kscg/F.V. , DT 150/-40°C

Operating condition: 2-V-4036: Operating pressure 12.3 barg, Operating temp 70°C

1"-P-2-49A01: Operating pressure 4.9 barg, Operating temp 40°C

Drawings: A1-1404.01-4900-001-2-49A Piping & Instrument Flow Diagram R

Parameter	Deviation	Possible Causes	Potential Consequences	Without Safeguard						Existing Safeguards	With Existing Safeguard						Recommendation
				L	Severity				RR	Existing Safeguards	L	Severity				RR	Recommendation
					P	En	Ec	S				P	En	Ec	S		
Flow	More Flow	2-PCV-4901-6 malfunction and cause the PN overflow to Y-4901 during purging step	No significant consequence														
Flow	More Flow	Overfilling the catalyst from 2-V-4036 to the sampling BOM	The left catalyst might spill out the environment during disconnecting the BOM and injured the operator.	3	1	1	1	1	L	1. No existing saferguard	3	1	1	1	1	L	R.2.2.1. Install by-pass sampling Bom line (downstream STR-XXX)for purging after the unloading completion.
Flow	Low Flow	2-PCV-4901-6 malfunction then loss PN flow during purging step that lead to longer time for purging	The purging time might take longer than normal and also affect to the longer sampling time.	3	1	1	1	1	L	1. No existing saferguard	3	1	1	1	1	L	R.2.3.1. Operator monitoring the pressure during the unloading activity
Flow	No Flow	STR-XXX at top of BOM totally plugging and leading to vent plugging	Line vent might be plugging and potential lead to overpressure in the sampling BOM	3	1	1	1	1	L	1. No existing saferguard	3	1	1	1	1	L	R.2.4.1.. Consider to install the parallel filter (STR-XXXA/B)
Flow	Reverse Flow	No cause indentification in this node.															

PTTGC HAZOP Worksheet

Composition		No cause indentification in this node.															
Erosion		No cause indentification in this node.															
Corrosion		No cause indentification in this node.															R.1.8.1.Recheck corrosion allowance in the existing system (1.5 mm) and apply the same factor for the unloading system
Service Failures		No cause indentification in this node.															
Sequence	Other	Wrong line-up in loading step and lead to back flow of slurry catalyst to PN line	Slurry catalyst back to PN line then might cause the contamination of aging catalyst to the catalyst in the cylinder. The PN transfer line might plugging and it can't transfer catalyst from cylinder to 2-C-4050.	3	1	1	1	1	L	1. WI for catalyst loading (WI no.xxx)	2	1	1	1	1	V	R.1.9.1. Install check valve downstream PI-XXXX in PN line
Incident	Other	In the commercial plant, it is possible to have plugging in the dead zone.	The line plugging might lead to downtime for unplugging and might delay the production in the pilot plant.	3	1	1	1	1	L	No existing saferguard	2	1	1	1	1	V	R.1.10.1. Design piping with minimizing the dead end or the dead pocket
Human	Human Error	Wrong line-up in loading step and lead to back flow of slurry catalyst to PN line	Slurry catalyst back to PN line then might cause the contamination of aging catalyst to the catalyst in the cylinder. The PN transfer line might	3	1	1	1	1	L	1. WI for catalyst loading (WI no.xxx)	2	1	1	1	1	V	R.1.11.1. Install check valve downstream PI-XXXX in PN line
Other	Other	No cause indentification in this node.															

Erosion		No cause indentification in this node.															
Corrosion		No cause indentification in this node.															R.2.7.1. Recheck corrosion allowance in the existing system (1.5 mm) and apply the same factor for the unloading system
Service Failures		No new concern and refer to high pressure cause															
Sequence	Wrong Step	Inadequate purging the BOM	The catalyst contamination with moisture and leading to low activity for pilot testing	3	1	1	1	1	L	1. No existing saferguard	3	1	1	1	1	L	R.2.8.1. Prepare WI for the dry catalyst loading (WI no.xxx) to BOM
Incident		No cause indentification in this node.															
Human	Human Error	No new concern and refer to misoperation cause															
Other		No cause indentification in this node.															

PTTGC HAZOP Worksheet

Flow	Misdirected Flow	No cause indentification in this node.															
Pressure	High Pressure	Misoperation without depressure 2-V-4036 before dumping the dry catalyst to the sampling BOM	High pressure release the the sampling system then leading to overpressure and potential damage the sampling BOM/piping. It might have potential injury to operator.	3	1	1	1	1	L	1. PSE-4036-61 available	2	1	1	1	1	V	R.2.5.1. In case of project budget available, consider to change the type of 2-PSE-4036-63 and 2-PSE-4036-61 to be pre-torque type
Pressure	Low Pressure	2-PCV-4901-6 malfunction then loss PN flow during purging step that lead to longer time for purging	The purging time might take longer than normal and also affect to the longer sampling time.	3	1	1	1	1	L	1. No existing saferguard	3	1	1	1	1	L	R.2.6.1. Operator monitoring the pressure during the unloading activity
Temperature	High Temperature	No cause indentification in this node.															
Temperature	Low Temperature	No cause indentification in this node.															
Level		No cause indentification in this node.															
Reaction		No cause indentification in this node.															
Mixing		No cause indentification in this node.															
Phase		No cause indentification in this node.															
Viscosity		No cause indentification in this node.															
Composition		No cause indentification in this node.															

Action Items - Recommendations
(แผนควบคุมความเสี่ยง)

Page_1

MoC/Project No. **P-LL1.2-2019/002**

Project Title: **Fluidized Bed Gas Pilot Plant Project**

Summary Actions from this HAZOP study:

No.	Action item detail มาตรการลดความเสี่ยง	Node หัวข้อเรื่องที่ควบคุม	Complete with MoC Part ex. N/A, 2, 3, 4 (For MoC-PHA only)	Responsible Person Employee ID			Due Date for close out ex. 31/05/2019	Approver for action Approval		Completion Date ex. 31/05/2019 (If action already closed by Responsible person)	Approved Date ex. 31/05/2019 (If action already approved by approver)
				Responsible Person (Internal GC Staff)		External Party					
				Employee ID	Name			Employee ID	Name		
1	R.1.1 Consider to use the globe valve at the upstream of PI XXXX	Node 1		26005311	ATHAWATE T <TP-PP-PC/1604>		30/04/2023	26000558	PIROTE S <TP-PP-DM/1339>		
2	R.1.3.1. Design and revise P&ID the vent line to bucket as the goose neck.	Node 1		26005311	ATHAWATE T <TP-PP-PC/1604>		30/04/2023	26000558	PIROTE S <TP-PP-DM/1339>		
3	R.1.3.2. Prepare WI for sampling slurry catalyst from process to BOM	Node 1		26005311	ATHAWATE T <TP-PP-PC/1604>		30/04/2023	26000558	PIROTE S <TP-PP-DM/1339>		
4	R.1.6.1. Install check valve downstream PI-XXXX in PN line	Node 1		26005311	ATHAWATE T <TP-PP-PC/1604>		30/04/2023	26000558	PIROTE S <TP-PP-DM/1339>		
5	R.1.7.1. Design piping class as the existing process	Node 1		26005311	ATHAWATE T <TP-PP-PC/1604>		30/04/2023	26000558	PIROTE S <TP-PP-DM/1339>		
6	R.1.8.1.Recheck corrosion allowance in the existing system (1.5 mm) and apply the same factor for the unloading system	Node 1		26005311	ATHAWATE T <TP-PP-PC/1604>		30/04/2023	26000558	PIROTE S <TP-PP-DM/1339>		
7	R.1.9.1. Install check valve downstream PI-XXXX in PN line	Node 1		26005311	ATHAWATE T <TP-PP-PC/1604>		30/04/2023	26000558	PIROTE S <TP-PP-DM/1339>		
8	R.1.10.1. Design piping with minimizing the dead end or the dead pocket	Node 1		26005311	ATHAWATE T <TP-PP-PC/1604>		30/04/2023	26000558	PIROTE S <TP-PP-DM/1339>		
9	R.1.11.1. Install check valve downstream PI-XXXX in PN line	Node 1		26005311	ATHAWATE T <TP-PP-PC/1604>		30/04/2023	26000558	PIROTE S <TP-PP-DM/1339>		
10	R.2.2.1. Install by-pass sampling Bom line (downstream STR-XXX)for purging after the unloading completion.	Node 2		26005311	ATHAWATE T <TP-PP-PC/1604>		30/04/2023	26000558	PIROTE S <TP-PP-DM/1339>		
11	R.2.3.1. Operator monitoring the pressure during the unloading activity	Node 2		26005311	ATHAWATE T <TP-PP-PC/1604>		30/04/2023	26000558	PIROTE S <TP-PP-DM/1339>		
12	R.2.4.1.. Consider to install the parallel filter (STR-XXXA/B)	Node 2		26005311	ATHAWATE T <TP-PP-PC/1604>		30/04/2023	26000558	PIROTE S <TP-PP-DM/1339>		
13	R.2.5.1. In case of project budget available, consider to change the type of PSE-4036-63 and PSE-4036-61 to be pre-torque type	Node 2		26005311	ATHAWATE T <TP-PP-PC/1604>		30/04/2023	26000558	PIROTE S <TP-PP-DM/1339>		
14	R.2.6.1. Operator monitoring the pressure during the unloading activity	Node 2		26005311	ATHAWATE T <TP-PP-PC/1604>		30/04/2023	26000558	PIROTE S <TP-PP-DM/1339>		
15	R.2.7.1. Recheck corrosion allowance in the existing system (1.5 mm) and apply the same factor for the unloading system	Node 2		26005311	ATHAWATE T <TP-PP-PC/1604>		30/04/2023	26000558	PIROTE S <TP-PP-DM/1339>		
16	R.2.8.1. Prepare WI for the dry catalyst loading (WI no.xxx) to BOM	Node 2		26005311	ATHAWATE T <TP-PP-PC/1604>		30/04/2023	26000558	PIROTE S <TP-PP-DM/1339>		

ภาคผนวก ข.43

รายงานผลการประเมินอันตรายร้ายแรง

บริษัท พีทีที โกลบอล เคมิคอล จำกัด (มหาชน)
สำนักงานใหญ่ : เลขที่ 555/1 ศูนย์เอนเนอร์ยี่คอมเพล็กซ์ อาคารเอ ชั้น 14-18 ถนนวิภาวดีรังสิต แขวงจตุจักร เขตจตุจักร กรุงเทพฯ 10900 โทรศัพท์ +66(0)2265-8400 โทรสาร +66(0)2265-8500
สำนักงานระยอง : เลขที่ 59 ถนนราษฎร์นิยม ตำบลเนินพระ อำเภอเมืองระยอง จังหวัดระยอง 21150
โทรศัพท์ +66(0)3899-4000 โทรสาร +66(0)3899-4111
บมจ. เลขที่ 0107554000267

ที่ 08-Q-SH-0026/2567

24 มกราคม 2567

เรื่อง รายงานผลการดำเนินการตามแผนบริหารจัดการความเสี่ยงตามที่กำหนดไว้ในรายงานวิเคราะห์ความเสี่ยงจากอันตรายที่อาจเกิดจากการประกอบกิจการของโรงงาน พ.ศ. 2566

เรียน ผู้อำนวยการสำนักงานนิคมอุตสาหกรรมดับบลิวเอชเอ ตะวันออก (มาบตาพุด)

สิ่งที่ส่งมาด้วย : รายงานผลการดำเนินการตามแผนบริหารจัดการความเสี่ยงตามที่กำหนดไว้ในรายงานวิเคราะห์ความเสี่ยงจากอันตรายที่อาจเกิดจากการประกอบกิจการโรงงาน ประจำปี 2566 โรงงานแอลแอลดีพีอี (CD RAW) จำนวน 1 ชุด

ตามประกาศการนิคมอุตสาหกรรมแห่งประเทศไทยที่ 62/2555 เรื่องการรายงานผลการดำเนินงานตามแผนบริหารจัดการความเสี่ยงตามที่กำหนดไว้ในรายงานการวิเคราะห์ความเสี่ยงจากอันตรายที่อาจเกิดจากการประกอบกิจการโรงงานนั้น

บริษัท พีทีที โกลบอล เคมิคอล จำกัด (มหาชน) สาขาที่ 11 (GC11) โรงงานแอลแอลดีพีอี เลขที่ 8 นิคมอุตสาหกรรมผาแดง ตำบลมาบตาพุด อำเภอเมืองระยอง จังหวัดระยอง ใคร่ขอนำส่งรายงานผลการดำเนินงานตามแผนบริหารจัดการความเสี่ยงตามที่กำหนดไว้ในรายงานการวิเคราะห์ความเสี่ยงจากอันตรายที่อาจเกิดจากการประกอบกิจการโรงงาน ประจำปี 2566 ดังรายละเอียดในสิ่งที่ส่งมาด้วย

จึงเรียนมาเพื่อโปรดพิจารณา

รับเรื่อง
๒๖ ม.ค. ๖๗

ขอแสดงความนับถือ

(นายธวัชชัย ประดับสุวรรณ)
ผู้จัดการฝ่าย หน่วยงานความปลอดภัย
อาชีวอนามัยและสิ่งแวดล้อม

หน่วยงานความปลอดภัย อาชีวอนามัยและสิ่งแวดล้อม โรงโอเลฟินส์ 3
ติดต่อเจ้าหน้าที่ : คุณเนติพงษ์ คำอาจ โทรศัพท์ 0-38976-264 โทรสาร 0-38976-288

ภาคผนวก ข.44

โครงการอนุรักษ์การได้ยินของโรงงาน

บริษัท พีทีที โกลบอล เคมิคอล จำกัด (มหาชน)

Occupational Health Management

P-(Q-EH-OH)-012

การจัดทำโครงการอนุรักษ์การได้ยิน

rnal Use Only

เอกสารฉบับนี้เป็นความลับ และกรรมสิทธิ์ทางกฎหมายเพื่อใช้ภายในกลุ่มบริษัท พีทีที โกลบอล เคมิคอล จำกัด (มหาชน) และบริษัทในเครือเท่านั้น ห้ามเผยแพร่ ทำซ้ำ ดัดแปลง ส่งต่อ ถ่ายทอด เนื้อหาข้อความลับให้กับบุคคลอื่นโดยมิได้รับอนุญาต

เอกสารฉบับนี้เป็นความลับ และกรรมสิทธิ์ทางกฎหมายเพื่อใช้ภายในกลุ่มบริษัท พีทีที โกลบอล เคมิคอล จำกัด (มหาชน) และบริษัทในเครือเท่านั้น ห้ามเผยแพร่ ทำซ้ำ
ดัดแปลง ส่งต่อ ถ่ายทอด เนื้อหาข้อความลับให้กับบุคคลอื่นโดยมิได้รับอนุญาต

บริษัท พีทีที โกลบอล เคมิคอล จำกัด (มหาชน)	P-(Q-EH-OH)-012: การจัดทำโครงการอนุรักษณ์การได้ยิน

เอกสารฉบับนี้เป็นความลับ และกรรมสิทธิ์ทางกฎหมายเพื่อใช้ภายในกลุ่มบริษัท พีทีที โกลบอล เคมิคอล จำกัด (มหาชน) และบริษัทในเครือเท่านั้น ห้ามเผยแพร่ ทำซ้ำ
ดัดแปลง ส่งต่อ ถ่ายทอด เนื้อหาข้อความลับให้กับบุคคลอื่นโดยมิได้รับอนุญาต

เอกสารฉบับนี้เป็นความลับ และกรรมสิทธิ์ทางกฎหมายเพื่อใช้ภายในกลุ่มบริษัท พีทีที โกลบอล เคมิคอล จำกัด (มหาชน) และบริษัทในเครือเท่านั้น ห้ามเผยแพร่ ทำซ้ำ
ดัดแปลง ส่งต่อ ถ่ายทอด เนื้อหาข้อความลับให้กับบุคคลอื่นโดยมิได้รับอนุญาต

บริษัท พีทีที โกลบอล เคมิคอล จำกัด (มหาชน)	P-(Q-EH-OH)-012: การจัดทำโครงการอนุรักษณ์การได้ยิน

เอกสารฉบับนี้เป็นความลับ และกรรมสิทธิ์ทางกฎหมายเพื่อใช้ภายในกลุ่มบริษัท พีทีที โกลบอล เคมิคอล จำกัด (มหาชน) และบริษัทในเครือเท่านั้น ห้ามเผยแพร่ ทำซ้ำ
ดัดแปลง ส่งต่อ ถ่ายทอด เนื้อหาข้อความลับให้กับบุคคลอื่นโดยมิได้รับอนุญาต

เอกสารฉบับนี้เป็นความลับ และกรรมสิทธิ์ทางกฎหมายเพื่อใช้ภายในกลุ่มบริษัท พีทีที โกลบอล เคมิคอล จำกัด (มหาชน) และบริษัทในเครือเท่านั้น ห้ามเผยแพร่ ทำซ้ำ
ดัดแปลง ส่งต่อ ถ่ายทอด เนื้อหาข้อความลับให้กับบุคคลอื่นโดยมิได้รับอนุญาต

บริษัท พีทีที โกลบอล เคมิคอล จำกัด (มหาชน)	P-(Q-EH-OH)-012: การจัดทำโครงการอนุรักษณ์การได้ยิน

เอกสารฉบับนี้เป็นความลับ และกรรมสิทธิ์ทางกฎหมายเพื่อใช้ภายในกลุ่มบริษัท พีทีที โกลบอล เคมิคอล จำกัด (มหาชน) และบริษัทในเครือเท่านั้น ห้ามเผยแพร่ ทำซ้ำ
ดัดแปลง ส่งต่อ ถ่ายทอด เนื้อหาข้อความลับให้กับบุคคลอื่นโดยมิได้รับอนุญาต

เอกสารฉบับนี้เป็นความลับ และกรรมสิทธิ์ทางกฎหมายเพื่อใช้ภายในกลุ่มบริษัท พีทีที โกลบอล เคมิคอล จำกัด (มหาชน) และบริษัทในเครือเท่านั้น ห้ามเผยแพร่ ทำซ้ำ
ดัดแปลง ส่งต่อ ถ่ายทอด เนื้อหาข้อความลับให้กับบุคคลอื่นโดยมิได้รับอนุญาต

เอกสารฉบับนี้เป็นความลับ และกรรมสิทธิ์ทางกฎหมายเพื่อใช้ภายในกลุ่มบริษัท พีทีที โกลบอล เคมิคอล จำกัด (มหาชน) และบริษัทในเครือเท่านั้น ห้ามเผยแพร่ ทำซ้ำ
ดัดแปลง ส่งต่อ ถ่ายทอด เนื้อหาข้อความลับให้กับบุคคลอื่นโดยมิได้รับอนุญาต

เอกสารฉบับนี้เป็นความลับ และกรรมสิทธิ์ทางกฎหมายเพื่อใช้ภายในกลุ่มบริษัท พีทีที โกลบอล เคมิคอล จำกัด (มหาชน) และบริษัทในเครือเท่านั้น ห้ามเผยแพร่ ทำซ้ำ
ดัดแปลง ส่งต่อ ถ่ายทอด เนื้อหาข้อความลับให้กับบุคคลอื่นโดยมิได้รับอนุญาต

บริษัท พีทีที โกลบอล เคมิคอล จำกัด (มหาชน)	P-(Q-EH-OH)-012: การจัดทำโครงการอนุรักษณ์การได้ยิน

เอกสารฉบับนี้เป็นความลับ และกรรมสิทธิ์ทางกฎหมายเพื่อใช้ภายในกลุ่มบริษัท พีทีที โกลบอล เคมิคอล จำกัด (มหาชน) และบริษัทในเครือเท่านั้น ห้ามเผยแพร่ ทำซ้ำ
ดัดแปลง ส่งต่อ ถ่ายทอด เนื้อหาข้อความลับให้กับบุคคลอื่นโดยมิได้รับอนุญาต

เอกสารฉบับนี้เป็นความลับ และกรรมสิทธิ์ทางกฎหมายเพื่อใช้ภายในกลุ่มบริษัท พีทีที โกลบอล เคมิคอล จำกัด (มหาชน) และบริษัทในเครือเท่านั้น ห้ามเผยแพร่ ทำซ้ำ
ดัดแปลง ส่งต่อ ถ่ายทอด เนื้อหาข้อความลับให้กับบุคคลอื่นโดยมิได้รับอนุญาต

บริษัท พีทีที โกลบอล เคมิคอล จำกัด (มหาชน)	P-(Q-EH-OH)-012: การจัดทำโครงการอนุรักษณ์การได้ยิน

เอกสารฉบับนี้เป็นความลับ และกรรมสิทธิ์ทางกฎหมายเพื่อใช้ภายในกลุ่มบริษัท พีทีที โกลบอล เคมิคอล จำกัด (มหาชน) และบริษัทในเครือเท่านั้น ห้ามเผยแพร่ ทำซ้ำ
ดัดแปลง ส่งต่อ ถ่ายทอด เนื้อหาข้อความลับให้กับบุคคลอื่นโดยมิได้รับอนุญาต

เอกสารฉบับนี้เป็นความลับ และกรรมสิทธิ์ทางกฎหมายเพื่อใช้ภายในกลุ่มบริษัท พีทีที โกลบอล เคมิคอล จำกัด (มหาชน) และบริษัทในเครือเท่านั้น ห้ามเผยแพร่ ทำซ้ำ
ดัดแปลง ส่งต่อ ถ่ายทอด เนื้อหาข้อความลับให้กับบุคคลอื่นโดยมิได้รับอนุญาต

เอกสารฉบับนี้เป็นความลับ และกรรมสิทธิ์ทางกฎหมายเพื่อใช้ภายในกลุ่มบริษัท พีทีที โกลบอล เคมิคอล จำกัด (มหาชน) และบริษัทในเครือเท่านั้น ห้ามเผยแพร่ ทำซ้ำ
ดัดแปลง ส่งต่อ ถ่ายทอด เนื้อหาข้อความลับให้กับบุคคลอื่นโดยมิได้รับอนุญาต

เอกสารฉบับนี้เป็นความลับ และกรรมสิทธิ์ทางกฎหมายเพื่อใช้ภายในกลุ่มบริษัท พีทีที โกลบอล เคมิคอล จำกัด (มหาชน) และบริษัทในเครือเท่านั้น ห้ามเผยแพร่ ทำซ้ำ
ดัดแปลง ส่งต่อ ถ่ายทอด เนื้อหาข้อความลับให้กับบุคคลอื่นโดยมิได้รับอนุญาต

บริษัท พีทีที โกลบอล เคมิคอล จำกัด (มหาชน)	P-(Q-EH-OH)-012: การจัดทำโครงการอนุรักษณ์การได้ยิน

เอกสารฉบับนี้เป็นความลับ และกรรมสิทธิ์ทางกฎหมายเพื่อใช้ภายในกลุ่มบริษัท พีทีที โกลบอล เคมิคอล จำกัด (มหาชน) และบริษัทในเครือเท่านั้น ห้ามเผยแพร่ ทำซ้ำ
ดัดแปลง ส่งต่อ ถ่ายทอด เนื้อหาข้อความลับให้กับบุคคลอื่นโดยมิได้รับอนุญาต

เอกสารฉบับนี้เป็นความลับ และกรรมสิทธิ์ทางกฎหมายเพื่อใช้ภายในกลุ่มบริษัท พีทีที โกลบอล เคมิคอล จำกัด (มหาชน) และบริษัทในเครือเท่านั้น ห้ามเผยแพร่ ทำซ้ำ
ดัดแปลง ส่งต่อ ถ่ายทอด เนื้อหาข้อความลับให้กับบุคคลอื่นโดยมิได้รับอนุญาต

บริษัท พีทีที โกลบอล เคมิคอล จำกัด (มหาชน)	P-(Q-EH-OH)-012: การจัดทำโครงการอนุรักษณ์การได้ยิน

เอกสารฉบับนี้เป็นความลับ และกรรมสิทธิ์ทางกฎหมายเพื่อใช้ภายในกลุ่มบริษัท พีทีที โกลบอล เคมิคอล จำกัด (มหาชน) และบริษัทในเครือเท่านั้น ห้ามเผยแพร่ ทำซ้ำ
ดัดแปลง ส่งต่อ ถ่ายทอด เนื้อหาข้อความลับให้กับบุคคลอื่นโดยมิได้รับอนุญาต

ภาคผนวก ข.45

ระบบสืบค้นข้อมูลความปลอดภัยในการทำงานเกี่ยวกับสารเคมี

Manual for SDS Multilanguage System

Prepared by:	Ananya Wiriyakit	Approved by:	Nuttinun Meesang
Date:	5-Sep-2016	Date:	

Prepared by:	Ananya Wiriyakit	Approved by:	Nuttinun Meesang
Date:	5-Sep-2016	Date:	

Manual for SDS Multilanguage System

Prepared by:	Ananya Wiriyakit	Approved by:	Nuttinun Meesang
Date:	5-Sep-2016	Date:	

Prepared by:	Ananya Wiriyakit	Approved by:	Nuttinun Meesang
Date:	5-Sep-2016	Date:	

Manual for SDS Multilanguage System

Prepared by:	Ananya Wiriyakit	Approved by:	Nuttinun Meesang
Date:	5-Sep-2016	Date:	

Prepared by:	Ananya Wiriyakit	Approved by:	Nuttinun Meesang
Date:	5-Sep-2016	Date:	

Manual for SDS Multilanguage System

Prepared by:	Ananya Wiriyakit	Approved by:	Nuttinun Meesang
Date:	5-Sep-2016	Date:	

Prepared by:	Ananya Wiriyakit	Approved by:	Nuttinun Meesang
Date:	5-Sep-2016	Date:	

Manual for SDS Multilanguage System

Prepared by:	Ananya Wiriyakit	Approved by:	Nuttinun Meesang
Date:	5-Sep-2016	Date:	

Prepared by:	Ananya Wiriyakit	Approved by:	Nuttinun Meesang
Date:	5-Sep-2016	Date:	

Manual for SDS Multilanguage System

Prepared by:	Ananya Wiriyakit	Approved by:	Nuttinun Meesang
Date:	5-Sep-2016	Date:	

Prepared by:	Ananya Wiriyakit	Approved by:	Nuttinun Meesang
Date:	5-Sep-2016	Date:	

Manual for SDS Multilanguage System

Prepared by:	Ananya Wiriyakit	Approved by:	Nuttinun Meesang
Date:	5-Sep-2016	Date:	

Prepared by:	Ananya Wiriyakit	Approved by:	Nuttinun Meesang
Date:	5-Sep-2016	Date:	

Manual for SDS Multilanguage System

Prepared by:	Ananya Wiriyakit	Approved by:	Nuttinun Meesang
Date:	5-Sep-2016	Date:	

Prepared by:	Ananya Wiriyakit	Approved by:	Nuttinun Meesang
Date:	5-Sep-2016	Date:	

Manual for SDS Multilanguage System

Prepared by:	Ananya Wiriyakit	Approved by:	Nuttinun Meesang
Date:	5-Sep-2016	Date:	

Prepared by:	Ananya Wiriyakit	Approved by:	Nuttinun Meesang
Date:	5-Sep-2016	Date:	

Manual for SDS Multilanguage System

Prepared by:	Ananya Wiriyakit	Approved by:	Nuttinun Meesang
Date:	5-Sep-2016	Date:	

Prepared by:	Ananya Wiriyakit	Approved by:	Nuttinun Meesang
Date:	5-Sep-2016	Date:	

ภาคผนวก ข.46

แผนการตรวจสอบและบำรุงรักษาเชิงป้องกัน

(Preventive Maintenance)

PM Compressor (Plant I)	
Equipment Tag	**Maintenance item description**
L-K-4003	1M-INSPECTION COLD WORK
L-K-4003	1.5Y-INSPECTION
L-K-4003	3Y-OVERHAUL
L-K-4003	1M-INSPECTION COLD WORK
L-K-4003	1.5Y-INSPECTION
L-K-4003	3Y-OVERHAUL

PM Compressor (Plant II)	
Equipment Tag	**Maintenance item description**
L-2-K-4003	1.5Y-INSPECTION
L-2-K-4003	1M-INSPECTION COLD WORK
L-2-K-4003	3Y-OVERHAUL

PM Extruder (Plant I)	
Equipment Tag	**Maintenance item description**
L-Y-7001	3M-REGREASE GATE SECTION&ROTARY RCM
L-Y-7001	1M-CLEAN VISCO SEAL RCM
L-Y-7001	3Y-OVERHAUL
L-Y-7001	1.5Y-CHANGE ROTARY JOINT
L-Y-7001	1M-REGREASE ROTARY JOINT

PM Extruder (Plant II)	
Equipment Tag	**Maintenance item description**
L-2-Y-7001	1.5Y-CHANGE ROTARY JOINT
L-2-Y-7001	1M-CLEAN VISCO SEAL
L-2-Y-7001	3M-REGREASE GATE SECTION & ROTARY JOINT
L-2-Y-7001	3Y-OVERHAUL

INSPECTION PLAN, TEST AND PM. FIRE FIGHTING EQUIPMENT GC11 (LLDPE1) 2023

ที่	รายการ	ระยะเวลา	จำนวน	ม.ค.	ก.พ.	มี.ค.	เม.ย.	พ.ค.	มิ.ย.	ก.ค.	ส.ค.	ก.ย.	ต.ค.	พ.ย.	ธ.ค.	หมายเหตุ
1	**WATER HYDRANT (WH)**		**22 จุด**													
	Inspection	1 เดือน/ครั้ง		O	O	O	O	O	O	O	O	O	O	O	O	NFPA 25
	Test Flow (Flush line)	6 เดือน/ครั้ง							O						O	
	PM. LUB. & Clening	1 เดือน/ครั้ง		O	O	O	O	O	O	O	O	O	O	O	O	
2	**WATER FOAM MOTOR (WFM)**		**4 จุด**													
	Inspection	1 เดือน/ครั้ง		O	O	O	O	O	O	O	O	O	O	O	O	NFPA 25
	Test Flow (Flush line)	6 เดือน/ครั้ง							O						O	
	PM. LUB. & Clening	1 เดือน/ครั้ง		O	O	O	O	O	O	O	O	O	O	O	O	
3	**WATER MOTOR (WM)**		**4 จุด**													
	Inspection	1 เดือน/ครั้ง		O	O	O	O	O	O	O	O	O	O	O	O	NFPA 25
	Test Flow (Flush line)	6 เดือน/ครั้ง							O						O	
	PM. LUB. & Clening	1 เดือน/ครั้ง		O	O	O	O	O	O	O	O	O	O	O	O	
4	**WATER HYDRANT MONITOR (WHM)**		**1 จุด**													
	Inspection	1 เดือน/ครั้ง		O	O	O	O	O	O	O	O	O	O	O	O	NFPA 25
	Test Flow (Flush line)	6 เดือน/ครั้ง							O						O	
	PM. LUB. & Clening	1 เดือน/ครั้ง		O	O	O	O	O	O	O	O	O	O	O	O	
5	**FIRE HOSE RACK**		**11 จุด**													
	Inspection	1 เดือน/ครั้ง		O	O	O	O	O	O	O	O	O	O	O	O	NFPA 25
	Test Flow (Flush line)	6 เดือน/ครั้ง							O						O	
	PM. LUB. & Clening	1 เดือน/ครั้ง		O	O	O	O	O	O	O	O	O	O	O	O	
6	**FIRE HOSE BOX (HB)**		**27 จุด**													
	Inspection	1 เดือน/ครั้ง		O	O	O	O	O	O	O	O	O	O	O	O	NFPA 25
	PM. LUB. & Clening	1 เดือน/ครั้ง		O	O	O	O	O	O	O	O	O	O	O	O	

INSPECTION PLAN, TEST AND PM. FIRE FIGHTING EQUIPMENT GC11 (LLDPE1) 2023

ที่	รายการ	ระยะเวลา	จำนวน	ม.ค.	ก.พ.	มี.ค.	เม.ย.	พ.ค.	มิ.ย.	ก.ค.	ส.ค.	ก.ย.	ต.ค.	พ.ย.	ธ.ค.	หมายเหตุ
7	**FIRE HOSE 1.5"**		**108 เส้น**													
	Inspection	1 เดือน/ครั้ง		O	O	O	O	O	O	O	O	O	O	O	O	NFPA 1962
	Test Pressure	1ปี/ครั้ง													O	
8	**DELUGE VALVE SYSTEM**		**16 จุด**													
	Inspection	1 เดือน/ครั้ง		O	O	O	O	O	O	O	O	O	O	O	O	NFPA 25
	Test Flow (Flush line)	6 เดือน/ครั้ง							O						O	
	PM. LUB. & Clening	1 เดือน/ครั้ง		O	O	O	O	O	O	O	O	O	O	O	O	
9	**FOAM BLADDER TANK SYSTEM**		**1 จุด**													
	Inspection	1 เดือน/ครั้ง		O	O	O	O	O	O	O	O	O	O	O	O	NFPA 25
	Test Flow (Flush line)	6 เดือน/ครั้ง							O						O	
	PM. LUB. & Clening	1 เดือน/ครั้ง		O	O	O	O	O	O	O	O	O	O	O	O	
	Lab Inspection	1ปี/ครั้ง			O											
10	**MOBILE FOAM**		**2 จุด**													
	Inspection	1 เดือน/ครั้ง		O	O	O	O	O	O	O	O	O	O	O	O	NFPA 10
	Test Flow (Flush line)	6 เดือน/ครั้ง							O						O	
	PM. LUB. & Clening	1 เดือน/ครั้ง		O	O	O	O	O	O	O	O	O	O	O	O	
	Lab Inspection	1 ปี/ครั้ง			O											
11	**POST INDICATOR VALVE (PIV)**		**13 จุด**													
	Visual Inspection	1 เดือน/ครั้ง		O	O	O	O	O	O	O	O	O	O	O	O	NFPA 25
12	**SAFETY EYE WASH & SHOWER**		**20 จุด**													
	Inspection	1 เดือน/ครั้ง		O	O	O	O	O	O	O	O	O	O	O	O	มอก.18001
	Test Flow (Flush line)	1 เดือน/ครั้ง		O	O	O	O	O	O	O	O	O	O	O	O	
	Clening	1 เดือน/ครั้ง		O	O	O	O	O	O	O	O	O	O	O	O	

INSPECTION PLAN, TEST AND PM. FIRE FIGHTING EQUIPMENT GC11 (LLDPE1) 2023

ที่	รายการ	ระยะเวลา	จำนวน	ม.ค.	ก.พ.	มี.ค.	เม.ย.	พ.ค.	มิ.ย.	ก.ค.	ส.ค.	ก.ย.	ต.ค.	พ.ย.	ธ.ค.	หมายเหตุ
13	**FIXED FM-200 SYSTEM**		**1 จุด**													
	Inspection	1 เดือน/ครั้ง		O	O	O	O	O	O	O	O	O	O	O	O	NFPA 2001
	Test System Fm-200	6 เดือน/ครั้ง							O						O	
	ตรวจสอบน้ำหนัก โดยการชั่ง	1 ปี/ครั้ง													O	
	Clening	1 เดือน/ครั้ง		O	O	O	O	O	O	O	O	O	O	O	O	
	Hydrostatic Test	12 ปี/ครั้ง														Hydrostatic Test ครั้งต่อไป ปีพ.ศ. 2567
14	**FIXED CO_2 SYSTEM**		**1 จุด**													
	Inspection	1 เดือน/ครั้ง		O	O	O	O	O	O	O	O	O	O	O	O	NFPA 12
	Test System Co_2	6 เดือน/ครั้ง							O						O	
	ตรวจสอบน้ำหนัก โดยการชั่ง	1 ปี/ครั้ง													O	
	Clening	1 เดือน/ครั้ง		O	O	O	O	O	O	O	O	O	O	O	O	
	Hydrostatic Test	12 ปี/ครั้ง														Hydrostatic Test ครั้งต่อไป ปีพ.ศ. 2567
15	**WHEELED FIRE EXTINGUISHERS 150/50 LBS.**		**10 ถัง**													
	Inspection	1 เดือน/ครั้ง		O	O	O	O	O	O	O	O	O	O	O	O	NFPA 10
	PM. LUB. & Clening	1 เดือน/ครั้ง		O	O	O	O	O	O	O	O	O	O	O	O	
	Hydrostatic Test	12 ปี/ครั้ง														Hydrostatic Test ครั้งต่อไป ปีพ.ศ. 2567
16	**DRY CHEMICAL 20 LBS.**		**80 ถัง**													
	Inspection & Exercise	1 เดือน/ครั้ง		O	O	O	O	O	O	O	O	O	O	O	O	NFPA 10
	PM. LUB. & Clening	1 เดือน/ครั้ง		O	O	O	O	O	O	O	O	O	O	O	O	Hydrostatic Test ปีพ.ศ. 2565
	Hydrostatic Test	5 ปี/ครั้ง								O						Hydrostatic Test ครั้งต่อไป ปีพ.ศ. 2570
17	**CO_2 13 LBS.**		**17 ถัง**													
	Inspection	1 เดือน/ครั้ง		O	O	O	O	O	O	O	O	O	O	O	O	NFPA 10
	ตรวจสอบน้ำหนัก โดยการชั่ง	6 เดือน/ครั้ง							O						O	
	Clening	1 เดือน/ครั้ง		O	O	O	O	O	O	O	O	O	O	O	O	Hydrostatic Test ปีพ.ศ. 2565
	Hydrostatic Test	5 ปี/ครั้ง								O						Hydrostatic Test ครั้งต่อไป ปีพ.ศ. 2570

INSPECTION PLAN, TEST AND PM. FIRE FIGHTING EQUIPMENT GC11 (LLDPE1) 2023

ที่	รายการ	ระยะเวลา	จำนวน	ม.ค.	ก.พ.	มี.ค.	เม.ย.	พ.ค.	มิ.ย.	ก.ค.	ส.ค.	ก.ย.	ต.ค.	พ.ย.	ธ.ค.	หมายเหตุ
18	**MANUAL PULL STATION**		**66 จุด**													
	Inspection	1 เดือน/ครั้ง		O	O	O	O	O	O	O	O	O	O	O	O	NFPA 72
	Test Alarm	1 เดือน/ครั้ง		O	O	O	O	O	O	O	O	O	O	O	O	
	Clening	1 เดือน/ครั้ง		O	O	O	O	O	O	O	O	O	O	O	O	
19	**FLAME DETECTOR SYSTEM**		**6 จุด**													
	Inspection & Clening	1 เดือน/ครั้ง		O	O	O	O	O	O	O	O	O	O	O	O	NFPA 72
	Test System	3 เดือน/ครั้ง				O			O			O			O	
20	**SMOKE DETECTOR**		**171 จุด**													
	Visual Inspection	6 เดือน/ครั้ง		O	O	O	O	O	O	O	O	O	O	O	O	NFPA 72
	Test Alarm	1 ปี/ครั้ง							O						O	1ปี 100% ทุกพื้นที่
21	**HEAT DETECTOR**		**4 จุด**													
	Visual Inspection	6 เดือน/ครั้ง		O	O	O	O	O	O	O	O	O	O	O	O	NFPA 72
	Test Alarm	1 ปี/ครั้ง							O						O	1ปี 100% ทุกพื้นที่
22	**SCBA**		**5 ชุด**													NFPA 1901
	Inspection,Test & Clening	1 เดือน/ครั้ง		O	O	O	O	O	O	O	O	O	O	O	O	Hydrostatic Test ปีพ.ศ. 2564
	Hydrostatic Test	3 ปี/ครั้ง														Hydrostatic Test ครั้งต่อไป ปีพ.ศ. 2567

Fire Man 2 / 5 / 66

ERS Chief 2 / 5 / 66

ERS Supervisor 2 / 5 / 66

INSPECTION PLAN, TEST AND PM. FIRE FIGHTING EQUIPMENT GC11 (LLDPE2) 2023

ที่	รายการ	ระยะเวลา	จำนวน	ม.ค.	ก.พ.	มี.ค.	เม.ย.	พ.ค.	มิ.ย.	ก.ค.	ส.ค.	ก.ย.	ต.ค.	พ.ย.	ธ.ค.	หมายเหตุ
1	**WATER HYDRANT (WH)**		6 จุด													NFPA 25
	Inspection	1 เดือน/ครั้ง		O	O	O	O	O	O	O	O	O	O	O	O	
	Test Flow (Flush line)	6 เดือน/ครั้ง							O						O	
	PM. LUB. & Clening	1 เดือน/ครั้ง		O	O	O	O	O	O	O	O	O	O	O	O	
2	**WATER FOAM MOTOR (WFM)**		3 จุด													NFPA 25
	Inspection	1 เดือน/ครั้ง		O	O	O	O	O	O	O	O	O	O	O	O	
	Test Flow (Flush line)	6 เดือน/ครั้ง							O						O	
	PM. LUB. & Clening	1 เดือน/ครั้ง		O	O	O	O	O	O	O	O	O	O	O	O	
3	**WATER MOTOR (WM)**		4 จุด													NFPA 25
	Inspection	1 เดือน/ครั้ง		O	O	O	O	O	O	O	O	O	O	O	O	
	Test Flow (Flush line)	6 เดือน/ครั้ง							O						O	
	PM. LUB. & Clening	1 เดือน/ครั้ง		O	O	O	O	O	O	O	O	O	O	O	O	
4	**WATER HYDRANT MONITOR (WHM)**		2 จุด													NFPA 25
	Inspection	1 เดือน/ครั้ง		O	O	O	O	O	O	O	O	O	O	O	O	
	Test Flow (Flush line)	6 เดือน/ครั้ง							O						O	
	PM. LUB. & Clening	1 เดือน/ครั้ง		O	O	O	O	O	O	O	O	O	O	O	O	
5	**FIRE HOSE RACK**		15 จุด													NFPA 25
	Inspection	1 เดือน/ครั้ง		O	O	O	O	O	O	O	O	O	O	O	O	
	Test Flow (Flush line)	6 เดือน/ครั้ง							O						O	
	PM. LUB. & Clening	1 เดือน/ครั้ง		O	O	O	O	O	O	O	O	O	O	O	O	

Date: 05 -JAN-2020

INSPECTION PLAN, TEST AND PM. FIRE FIGHTING EQUIPMENT GC11 (LLDPE2) 2023

ที่	รายการ	ระยะเวลา	จำนวน	ม.ค.	ก.พ.	มี.ค.	เม.ย.	พ.ค.	มิ.ย.	ก.ค.	ส.ค.	ก.ย.	ต.ค.	พ.ย.	ธ.ค.	หมายเหตุ
6	**HOSE REEL**		17 จุด													NFPA 25
	Inspection	1 เดือน/ครั้ง		O	O	O	O	O	O	O	O	O	O	O	O	
	Test Flow (Flush line)	6 เดือน/ครั้ง							O						O	
	PM. LUB. & Clening	1 เดือน/ครั้ง		O	O	O	O	O	O	O	O	O	O	O	O	
7	**FIRE HOSE BOX (HB)**		11 จุด													NFPA 25
	Inspection	1 เดือน/ครั้ง		O	O	O	O	O	O	O	O	O	O	O	O	
	PM. LUB. & Clening	1 เดือน/ครั้ง		O	O	O	O	O	O	O	O	O	O	O	O	
8	**FIRE HOSE 1.5"**		44 เส้น													NFPA 1962
	Inspection	1 เดือน/ครั้ง		O	O	O	O	O	O	O	O	O	O	O	O	
	Test Pressure	1ปี/ครั้ง													O	
9	**DELUGE VALVE SYSTEM**		31 จุด													NFPA 25
	Inspection	1 เดือน/ครั้ง		O	O	O	O	O	O	O	O	O	O	O	O	
	Test Flow (Flush line)	6 เดือน/ครั้ง							O						O	
	PM. LUB. & Clening	1 เดือน/ครั้ง		O	O	O	O	O	O	O	O	O	O	O	O	
10	**FOAM BLADDER TANK SYSTEM**		1 จุด													NFPA 25
	Inspection	1 เดือน/ครั้ง		O	O	O	O	O	O	O	O	O	O	O	O	
	Test Flow (Flush line)	6 เดือน/ครั้ง							O						O	
	PM. LUB. & Clening	1 เดือน/ครั้ง		O	O	O	O	O	O	O	O	O	O	O	O	
	Lab Inspection	1ปี/ครั้ง			O											
11	**ALARM VALVE SYSTEM**		1 จุด													NFPA 25
	Inspection	1 เดือน/ครั้ง		O	O	O	O	O	O	O	O	O	O	O	O	
	Test Flow (Flush line)	6 เดือน/ครั้ง							O						O	
	PM. LUB. & Clening	1 เดือน/ครั้ง		O	O	O	O	O	O	O	O	O	O	O	O	

Date: 05 -JAN-2020

INSPECTION PLAN, TEST AND PM. FIRE FIGHTING EQUIPMENT GC11 (LLDPE2) 2023

ที่	รายการ	ระยะเวลา	จำนวน	ม.ค.	ก.พ.	มี.ค.	เม.ย.	พ.ค.	มิ.ย.	ก.ค.	ส.ค.	ก.ย.	ต.ค.	พ.ย.	ธ.ค.	หมายเหตุ
12	**POST INDICATOR VALVE (PIV)**		**6 จุด**													NFPA 25
	Visual Inspection	1 เดือน/ครั้ง		O	O	O	O	O	O	O	O	O	O	O	O	
13	**SAFETY EYE WASH & SHOWER**		**26 จุด**													มอก.18001
	Inspection	1 เดือน/ครั้ง		O	O	O	O	O	O	O	O	O	O	O	O	
	Test Flow (Flush line)	1 เดือน/ครั้ง		O	O	O	O	O	O	O	O	O	O	O	O	
	Clening	1 เดือน/ครั้ง		O	O	O	O	O	O	O	O	O	O	O	O	
14	**FIXED FM-200 SYSTEM**		**1 จุด**													NFPA 2001
	Inspection	1 เดือน/ครั้ง		O	O	O	O	O	O	O	O	O	O	O	O	
	Test System Fm-200	6 เดือน/ครั้ง				O						O				
	ตรวจสอบน้ำหนัก โดยการชั่ง	1 ปี/ครั้ง										O				
	Clening	1 เดือน/ครั้ง		O	O	O	O	O	O	O	O	O	O	O	O	
	Hydrostatic Test	12ปี/ครั้ง														Hydrostatic Test ครั้งต่อไป ปีพ.ศ. 2571
15	**FIXED CO_2 SYSTEM**		**1 จุด**													NFPA 12
	Inspection	1 เดือน/ครั้ง		O	O	O	O	O	O	O	O	O	O	O	O	
	Test System Co_2	6 เดือน/ครั้ง				O						O				
	ตรวจสอบน้ำหนัก โดยการชั่ง	1 ปี/ครั้ง										O				
	Clening	1 เดือน/ครั้ง		O	O	O	O	O	O	O	O	O	O	O	O	
	Hydrostatic Test	12 ปี/ครั้ง														Hydrostatic Test ครั้งต่อไป ปีพ.ศ. 2571
	Hydrostatic Test (Co2 System ห้อง Battery)	5 ปี/ครั้ง														Hydrostatic Test ครั้งต่อไป ปีพ.ศ. 2569
16	**WHEELED FIRE EXTINGUISHERS 125 LBS.**		**3 ถัง**													NFPA 10
	Inspection	1 เดือน/ครั้ง		O	O	O	O	O	O	O	O	O	O	O	O	
	PM. LUB. & Clening	1 เดือน/ครั้ง		O	O	O	O	O	O	O	O	O	O	O	O	
	Hydrostatic Test	12 ปี/ครั้ง														Hydrostatic Test ครั้งต่อไป ปีพ.ศ. 2567

Date: 05 -JAN-2020

INSPECTION PLAN, TEST AND PM. FIRE FIGHTING EQUIPMENT GC11 (LLDPE2) 2023

ที่	รายการ	ระยะเวลา	จำนวน	ม.ค.	ก.พ.	มี.ค.	เม.ย.	พ.ค.	มิ.ย.	ก.ค.	ส.ค.	ก.ย.	ต.ค.	พ.ย.	ธ.ค.	หมายเหตุ
17	**DRY CHEMICAL 20 LBS.**		**94 ถัง**													NFPA 10
	Inspection & Exercise	1 เดือน/ครั้ง		O	O	O	O	O	O	O	O	O	O	O	O	
	PM. LUB. & Clening	1 เดือน/ครั้ง		O	O	O	O	O	O	O	O	O	O	O	O	Hydrostatic Test ปีพ.ศ. 2565
	Hydrostatic Test	5 ปี/ครั้ง														Hydrostatic Test ครั้งต่อไป ปีพ.ศ. 2570
18	**CO_2 13 LBS.**		**25 ถัง**													NFPA 10
	Inspection	1 เดือน/ครั้ง		O	O	O	O	O	O	O	O	O	O	O	O	
	ตรวจสอบน้ำหนัก โดยการชั่ง	6 เดือน/ครั้ง							O						O	
	Clening	1 เดือน/ครั้ง		O	O	O	O	O	O	O	O	O	O	O	O	Hydrostatic Test ปีพ.ศ. 2565
	Hydrostatic Test	5 ปี/ครั้ง														Hydrostatic Test ครั้งต่อไป ปีพ.ศ. 2570
19	**MANUAL PULL STATION**		**62 จุด**													NFPA 72
	Inspection	1 เดือน/ครั้ง		O	O	O	O	O	O	O	O	O	O	O	O	
	Test Alarm	1 เดือน/ครั้ง		O	O	O	O	O	O	O	O	O	O	O	O	
	Clening	1 เดือน/ครั้ง		O	O	O	O	O	O	O	O	O	O	O	O	
20	**FLAME DETECTOR SYSTEM**		**8 จุด**													NFPA 72
	Inspection & Clening	1 เดือน/ครั้ง		O	O	O	O	O	O	O	O	O	O	O	O	
	Test System	3 เดือน/ครั้ง				O			O			O			O	
21	**SMOKE DETECTOR**		**248 จุด**													NFPA 72
	Visual Inspection	6 เดือน/ครั้ง		O	O	O	O	O	O	O	O	O	O	O	O	
	Test Alarm	1 ปี/ครั้ง							O						O	1ปี 100% ทุกพื้นที่
22	**HEAT DETECTOR**		**4 จุด**													NFPA 72
	Visual Inspection	6 เดือน/ครั้ง		O	O	O	O	O	O	O	O	O	O	O	O	
	Test Alarm	1 ปี/ครั้ง							O						O	1ปี 100% ทุกพื้นที่

Date: 05 -JAN-2020

INSPECTION PLAN, TEST AND PM. FIRE FIGHTING EQUIPMENT GC11 (LLDPE2) 2023

ที่	รายการ	ระยะเวลา	จำนวน	ม.ค.	ก.พ.	มี.ค.	เม.ย.	พ.ค.	มิ.ย.	ก.ค.	ส.ค.	ก.ย.	ต.ค.	พ.ย.	ธ.ค.	หมายเหตุ
23	**SCBA**		**5 ชุด**													NFPA 1901
	Inspection,Test & Clening	1 เดือน/ครั้ง		O	O	O	O	O	O	O	O	O	O	O	O	Hydrostatic Test ปีพ.ศ. 2564
	Hydrostatic Test	3 ปี/ครั้ง														Hydrostatic Test ครั้งต่อไป ปีพ.ศ. 2567

Fire Man
2 / 5 / 66

ERS Chief
2 / 5 / 66

ERS Supervisor
2 / 5 / 66

ภาคผนวก ข.47

เอกสารการตรวจสอบการทำงานของอ่างล้างตาและร่างกายฉุกเฉิน

SAP Number _____.

Emergency Eye Washer and Shower Checklist ☑ Inspection ☑ Test Date (วันที่ตรวจสอบ): 4-11-66

Plant: ☐ ET Plant ☐ LDPE Plant ☑ LLDPE1 Plant ☐ LLDPE2 Plant ☐ Group 3A ☐ Group 3B

ลำดับที่	หมายเลขอุปกรณ์	สถานที่	อุปกรณ์	สีของน้ำต้องใสไม่ขุ่น	ไม่มีการรั่วไหลของน้ำตามข้อต่อต่างๆ	สถานะวาล์วเปิด-ปิด	มีสัญญาณแสดงที่ตู้ควบคุม	สภาพทั่วไปของอุปกรณ์ป้ายสัญลักษณ์	หมายเหตุ	ผู้ตรวจสอบ (ตัวบรรจง)
1	ESW-9101	T2	Eye Washer	✓	✓	✓	—	✓		
			Emergency Shower	✓	✓	✓	—	✓		
2	ESW-9102	REACTION	Eye Washer	✓	✓	✓	—	✓		
			Emergency Shower	✓	✓	✓	—	✓		
3	ESW-9103	PELLETING 3rd	Eye Washer	✓	✓	✓	—	✓		
			Emergency Shower	✓	✓	✓	—	✓		
4	ESW-9104	PELLETING 2nd	Eye Washer	✓	✓	✓	—	✓		
			Emergency Shower	✓	✓	✓	—	✓		
5	ESW-9105	PELLETING	Eye Washer	✓	✓	✓	—	✓		
			Emergency Shower	✓	✓	✓	—	✓		
6	ESW-9106	API SEPARATOR	Eye Washer	✓	✓	✓	—	✓		
			Emergency Shower	✓	✓	✓	—	✓		
7	ESW-9107	LOADING	Eye Washer	✓	✓	✓	—	✓		
			Emergency Shower	✓	✓	✓	—	✓		
8	ESW-9108	COOLING	Eye Washer	✓	✓	✓	—	✓		
			Emergency Shower	✓	✓	✓	—	✓		
9	ESW-9109	PELLETING 4 th	Eye Washer	✓	✓	✓	—	✓		
			Emergency Shower	✓	✓	✓	—	✓		
10	ESW-9110	PELLETING 7 th	Eye Washer		✓	✓	—	✓		
			Emergency Shower		✓	✓	—	✓		
11	ESW-9111	PELLETING	Eye Washer	✓	✓	✓	—	✓		
			Emergency Shower	✓	✓	✓	—	✓		
12	ESW-9112	PELLETING 3 rd	Eye Washer	✓	✓	✓	—	✓		
			Emergency Shower	✓	✓	✓	—	✓		
13	ESW-9113	PELLETING	Eye Washer	✓	✓	✓	—	✓		
			Emergency Shower	✓	✓	✓	—	✓		
14	ESW-9114	VENT RECOVERY	Eye Washer	✓	✓	✓	—	✓		
			Emergency Shower	✓	✓	✓	—	✓		
15	ESW-9115	CYCLE GAS	Eye Washer	✓	✓	✓	—	✓		
			Emergency Shower	✓	✓	✓	—	✓		

Note: ESW-9103 หัวฉีดเบา ESW-9109 หัวไม่ไหล ESW-9110 หัวไม่ไหล
ESW-9112 หัวฉีดเบา

As of : 14/10/66
Rev. 3
Page : 1/1

SAP Number _____.

Emergency Eye Washer and Shower Checklist ☑ Inspection ☑ Test Date (วันที่ตรวจสอบ): 4-11-66

Plant: ☐ ET Plant ☐ LDPE Plant ☑ LLDPE1 Plant ☐ LLDPE2 Plant ☐ Group 3A ☐ Group 3B

ลำดับที่	หมายเลขอุปกรณ์	สถานที่	อุปกรณ์	สีของน้ำต้องใสไม่ขุ่น	ไม่มีการรั่วไหลของน้ำตามข้อต่อต่างๆ	สถานะวาล์วเปิด-ปิด	มีสัญญาณแสดงที่ตู้ควบคุม	สภาพทั่วไปของอุปกรณ์ป้ายสัญลักษณ์	หมายเหตุ	ผู้ตรวจสอบ (ตัวบรรจง)
16	ESW-9116	RAW MATERIAL	Eye Washer	✓	✓	✓	—	✓		
			Emergency Shower	✓	✓	✓	—	✓		
17	ESW-9117	FEED PUMP	Eye Washer	✓	✓	✓	—	✓		
			Emergency Shower	✓	✓	✓	—	✓		
18	ESW-9118	REACTION 6 th	Eye Washer		✓	✓	—	✓		
			Emergency Shower		✓	✓	—	✓		
19	ESW-9119	SSB BATTERY ROOM	Eye Washer	✓	✓	✓	✓	✓		
20	ESW-9120	Degassing	Eye Washer	✓	✓	✓	✓	✓		
			Emergency Shower	✓	✓	✓	✓	✓		

Note: ESW-9118 หัวไม่ไหล

เริ่มงาน 08.35 เสร็จ 10.50 น.

As of : 14/10/66
Rev. 3
Page : 1/1

SAP Number 30151111 2.

Emergency Eye Washer and Shower Checklist ☑ Inspection ☐ Test Date (วันที่ตรวจสอบ): 01/11/66

Plant: ☐ ET Plant ☐ LDPE Plant ☐ LLDPE1 Plant ☑ LLDPE2 Plant ☐ Group 3A ☐ Group 3B

ลำดับที่	หมายเลขอุปกรณ์	สถานที่	อุปกรณ์	สีของน้ำต้องใสไม่ขุ่น	ไม่มีการรั่วไหลของน้ำตามข้อต่อต่างๆ	สถานะวาล์วเปิด-ปิด	มีสัญญาณแสดงที่ตู้ควบคุม	สภาพทั่วไปของอุปกรณ์ ป้ายสัญลักษณ์	หมายเหตุ	ผู้ตรวจสอบ (ตัวบรรจง)
1	SEW-9119	T2 AREA	Eye Washer	✓	/	/	N/A	/		
			Emergency Shower	✓	/	/	N/A	/		
2	SEW-9120	RAW MATERIAL AREA	Eye Washer	✓	/	/	N/A	/		
			Emergency Shower	✓	/	/	N/A	/		
3	SEW-9121	REACTION AREA	Eye Washer	✓	/	/	N/A	/		
			Emergency Shower	✓	/	/	N/A	/		
4	SEW-9122	REACTION AREA	Eye Washer	✓	/	/	N/A	/		
			Emergency Shower	✓	/	/	N/A	/		
5	SEW-9123	REACTION AREA 6 Th	Eye Washer	✓	/	/	N/A	/		
			Emergency Shower	✓	/	/	N/A	/		
6	SEW-9124	WASTE WATER AREA	Eye Washer	✓	/	/	N/A	/		
			Emergency Shower	✓	/	/	N/A	/		
7	SEW-9125	COOLING WATER AREA	Eye Washer	✓	/	/	N/A	/		
			Emergency Shower	✓	/	/	N/A	/		
8	SEW-9126	PELLETING AREA 1Th	Eye Washer	✓	/	/	N/A	/		
			Emergency Shower	✓	/	/	N/A	/		
9	SEW-9127	PELLETING AREA 1 Th	Eye Washer	✓	/	/	N/A	/		
			Emergency Shower	✓	/	/	N/A	/		
10	SEW-9128	PELLETING AREA 2 nd	Eye Washer	✓	/	/	N/A	/		
			Emergency Shower	✓	/	/	N/A	/		
11	SEW-9129	PELLETING AREA 7 Th	Eye Washer	✓	/	/	N/A	/		
			Emergency Shower	✓	/	/	N/A	/		
12	SEW-9130	PELLETING AREA 3 rd	Eye Washer	✓	/	/	N/A	/		
			Emergency Shower	✓	/	/	N/A	/		
13	SEW-9131	PELLETING AREA 3 rd	Eye Washer	✓	/	/	N/A	/		
			Emergency Shower	✓	/	/	N/A	/		
14	SEW-9132	PELLETING AREA 4 Th	Eye Washer	✓	/	/	N/A	/		
			Emergency Shower	✓	/	/	N/A	/		

Note:

As of : 14/10/66
Rev. 3
Page : 1/1

SAP Number 30151111 2.

Emergency Eye Washer and Shower Checklist ☑ Inspection ☐ Test Date (วันที่ตรวจสอบ): 01/11/66

Plant: ☐ ET Plant ☐ LDPE Plant ☐ LLDPE1 Plant ☑ LLDPE2 Plant ☐ Group 3A ☐ Group 3B

ลำดับที่	หมายเลขอุปกรณ์	สถานที่	อุปกรณ์	สีของน้ำต้องใสไม่ขุ่น	ไม่มีการรั่วไหลของน้ำตามข้อต่อต่างๆ	สถานะวาล์วเปิด-ปิด	มีสัญญาณแสดงที่ตู้ควบคุม	สภาพทั่วไปของอุปกรณ์ ป้ายสัญลักษณ์	หมายเหตุ	ผู้ตรวจสอบ (ตัวบรรจง)
15	SEW-9133	PELLETING AREA 1 Th	Eye Washer	✓	/	/	N/A	/		
			Emergency Shower	✓	/	/	N/A	/		
16	SEW-9134	VENT RECOVERY AREA	Eye Washer	✓	/	/	N/A	/		
			Emergency Shower	✓	/	/	N/A	/		
17	SEW-9135	BATTERY ROOM SSB AREA	Eye Washer	✓	/	/	N/A	/		
18	SEW-H111	HEXEN-1 H-100 AREA	Eye Washer	✓	/	/	N/A	/		
			Emergency Shower	✓	/	/	N/A	/		
19	SEW-H112	HEXEN-1 H-100 AREA	Eye Washer	✓	/	/	N/A	/		
			Emergency Shower	✓	/	/	N/A	/		
20	SEW-H211	HEXEN-1 H-100 AREA	Eye Washer	✓	/	/	N/A	/		
			Emergency Shower	✓	/	/	N/A	/		
21	SEW-H221	HEXEN-1 H-200 AREA	Eye Washer	✓	/	/	N/A	/		
			Emergency Shower	✓	/	/	N/A	/		
22	SEW-H222	HEXEN-1 H-200 AREA	Eye Washer	✓	/	/	N/A	/		
			Emergency Shower	✓	/	/	N/A	/		
23	SEW-H231	HEXEN-1 H-200 AREA	Eye Washer	✓	/	/	N/A	/		
			Emergency Shower	✓	/	/	N/A	/		
24	SEW-H311	HEXEN-1 H-300 AREA	Eye Washer	✓	/	/	N/A	/		
			Emergency Shower	✓	/	/	N/A	/		
25	SEW-H312	HEXEN-1 H-300 AREA	Eye Washer	✓	/	/	N/A	/		
			Emergency Shower	✓	/	/	N/A	/		
26	SEW-H311	HEXEN-1 H-400 AREA	Eye Washer	✓	/	/	N/A	/		
			Emergency Shower	✓	/	/	N/A	/		

Note:

เวลาปฏิบัติงาน เริ่มงาน 10.00 เสร็จงาน 15.00

SAP Number _____.

Emergency Eye Washer and Shower Checklist ☐Inspection ☐Test Date (วันที่ตรวจสอบ): 4-11-66

Plant: ☐ ET Plant ☐ LDPE Plant ☐ LLDPE1 Plant ☑ LLDPE2 Plant ☐ Group 3A ☐ Group 3B

ลำดับที่	หมายเลขอุปกรณ์	สถานที่	อุปกรณ์	สีของน้ำต้องใสไม่ขุ่น	ไม่มีการรั่วไหลของน้ำตามข้อต่อต่างๆ	สถานะวาล์วเปิด-ปิด	มีสัญญาณแสดงที่ตู้ควบคุม	สภาพทั่วไปของอุปกรณ์ป้ายสัญลักษณ์	หมายเหตุ	ผู้ตรวจสอบ (ตัวบรรจง)
1	SEW-9119	T2 AREA	Eye Washer	✓	✓	✓	–	✓		
			Emergency Shower	✓	✓	✓	–	✓		
2	SEW-9120	RAW MATERIAL AREA	Eye Washer	✓	✓	✓	–	✓		
			Emergency Shower	✓	✓	✓	–	✓		
3	SEW-9121	REACTION AREA	Eye Washer	✓	✓	✓	–	✓		
			Emergency Shower	✓	✓	✓	–	✓		
4	SEW-9122	REACTION AREA	Eye Washer	✓	✓	✓	–	✓		
			Emergency Shower	✓	✓	✓	–	✓		
5	SEW-9123	REACTION AREA 6 Th	Eye Washer		✓	✓	–	✓		
			Emergency Shower		✓	✓	–	✓		
6	SEW-9124	WASTE WATER AREA	Eye Washer	✓	✓	✓	–	✓		
			Emergency Shower	✓	✓	✓	–	✓		
7	SEW-9125	COOLING WATER AREA	Eye Washer	✓	✓	✓	–	✓		
			Emergency Shower	✓	✓	✓	–	✓		
8	SEW-9126	PELLETING AREA 1Th	Eye Washer	✓	✓	✓	–	✓		
			Emergency Shower	✓	✓	✓	–	✓		
9	SEW-9127	PELLETING AREA 1 Th	Eye Washer	✓	✓	✓	–	✓		
			Emergency Shower	✓	✓	✓	–	✓		
10	SEW-9128	PELLETING AREA 2 nd	Eye Washer	✓	✓	✓	–	✓		
			Emergency Shower	✓	✓	✓	–	✓		
11	SEW-9129	PELLETING AREA 7 Th	Eye Washer		✓	✓	–	✓		
			Emergency Shower		✓	✓	–	✓		
12	SEW-9130	PELLETING AREA 3 rd	Eye Washer		✓	✓	–	✓		
			Emergency Shower		✓	✓	–	✓		
13	SEW-9131	PELLETING AREA 3 rd	Eye Washer		✓	✓	–	✓		
			Emergency Shower		✓	✓	–	✓		
14	SEW-9132	PELLETING AREA 4 Th	Eye Washer		✓	✓	–	✓		
			Emergency Shower		✓	✓	–	✓		

Note: SEW-9123 น้ำไม่ไหล SEW-9127 น้ำไม่ไหล SEW-9130 น้ำไม่ไหล
SEW-9131 น้ำไม่ไหล SEW-9132 น้ำไม่ไหล

As of : 14/10/66
Rev. 3
Page : 1/1

SAP Number _____.

Emergency Eye Washer and Shower Checklist ☐Inspection ☐Test Date (วันที่ตรวจสอบ): 4-11-66

Plant: ☐ ET Plant ☐ LDPE Plant ☐ LLDPE1 Plant ☑ LLDPE2 Plant ☐ Group 3A ☐ Group 3B

ลำดับที่	หมายเลขอุปกรณ์	สถานที่	อุปกรณ์	สีของน้ำต้องใสไม่ขุ่น	ไม่มีการรั่วไหลของน้ำตามข้อต่อต่างๆ	สถานะวาล์วเปิด-ปิด	มีสัญญาณแสดงที่ตู้ควบคุม	สภาพทั่วไปของอุปกรณ์ป้ายสัญลักษณ์	หมายเหตุ	ผู้ตรวจสอบ (ตัวบรรจง)
15	SEW-9133	PELLETING AREA 1 Th	Eye Washer	✓	✓	✓	–	✓		
			Emergency Shower	✓	✓	✓	–	✓		
16	SEW-9134	VENT RECOVERY AREA	Eye Washer	✓	✓	✓	–	✓		
			Emergency Shower	✓	✓	✓	–	✓		
17	SEW-9135	BATTERY ROOM SSB AREA	Eye Washer	✓	✓	✓	–	✓		
18	SEW-H111	HEXEN-1 H-100 AREA	Eye Washer	✓	✓	✓	–	✓		
			Emergency Shower	✓	✓	✓	–	✓		
19	SEW-H112	HEXEN-1 H-100 AREA	Eye Washer	✓	✓	✓	–	✓		
			Emergency Shower	✓	✓	✓	–	✓		
20	SEW-H211	HEXEN-1 H-100 AREA	Eye Washer	✓	✓	✓	–	✓		
			Emergency Shower	✓	✓	✓	–	✓		
21	SEW-H221	HEXEN-1 H-200 AREA	Eye Washer	✓	✓	✓	–	✓		
			Emergency Shower	✓	✓	✓	–	✓		
22	SEW-H222	HEXEN-1 H-200 AREA	Eye Washer	✓	✓	✓	–	✓		
			Emergency Shower	✓	✓	✓	–	✓		
23	SEW-H231	HEXEN-1 H-200 AREA	Eye Washer	✓	✓	✓	–	✓		
			Emergency Shower	✓	✓	✓	–	✓		
24	SEW-H311	HEXEN-1 H-300 AREA	Eye Washer	✓	✓	✓	–	✓		
			Emergency Shower	✓	✓	✓	–	✓		
25	SEW-H312	HEXEN-1 H-300 AREA	Eye Washer	✓	✓	✓	–	✓		
			Emergency Shower	✓	✓	✓	–	✓		
26	SEW-H811	HEXEN-1 H-400 AREA	Eye Washer	✓	✓	✓	–	✓		
			Emergency Shower	✓	✓	✓	–	✓		

Note: เริ่มงาน 08.40 เสร็จ 11.00 น.

ภาคผนวก ข.48

รายงานการตรวจสอบสภาพท่อที่ใช้ในการขนส่ง
เม็ดพลาสติกแอลแอลดีพีอี ทุกๆ 1.5 ปี

PTT GLOBAL CHEMICAL PUBLIC COMPANY LIMITED

PIPING INSPECTION REPORT

Plant	:	PTTGC11 (LLDPE1)	Report No. :	:	IR-LL1-2023-LINE 3 CONVEYING-SD
Equipment Tag.	:	LINE 3 CONVEYING	Type	:	S/D Non-Intrusive
Equipment Description	:	Tranfer Line to PL	Reason For Inspection	:	PM-One-Year Look Ahead form RBI
Inspector Name	:	Nattapong I.	Inspection Date	:	25-04-23

1. EQUIPMENT DATA

Design Pressure	:	4.59 Kg/Cm^2g	Operating Pressure	:	-
Design Temperature	:	90 °C	Operating Temperature	:	-
Design Code	:	ASME B31.3	Year Service	:	2018
Design Life	:	20 years	Operation Fluid	:	-
Material Specification	:	AISI 321	Nominal Thickness	:	3.0 mm.
Corrosion Allowance	:	-	MAWT	:	-
Insulation	:	-	Degradation Mechanism	:	General Corrosion

2. EXECUTIVE SUMMARY

Inspection Method: External VT, UTM

External Visual Inspection: The overall condition of pipe was found normally condition without any sign of damage. Grounding was found normal condition.

NDT Result

UTM:

- Point T2-E was found least remaining life

NOM= 3.0 mm, MAT= 0.27 mm, TA= 2.70 mm, CA= 2.43 mm,SCR=0.093 mm/yr,SRL=26.118 yrs, LCR= 0.051 mm/yr, LRL= 40.158 yrs.

CORROSION RATE :	0.093	mm./Years	REMAINING LIFE:	26.118	Years	NEXT INSPECTION :	- Month

3. ACTION TAKEN

4. RECOMMENDATION

RECOMMENDATION	ACTION PARTY

5. REMARKS/COMMENTS

COMPLETED BY	INSPECTED BY	REVIEWED BY	APPROVED BY
SIGNATURE :			
NAME :	Nattapong I.	Kandit C.	Nakarin F.
DATE :	25-04-23	26-04-23	27-04-23

GC Maintenance and Engineering Co.,Ltd.

ULTRASONIC THICKNESS MEASUREMENT REPORT

Client. :	PTT Global Chemical Public Co.,Ltd.	Report No. :	UTM-LL1-23-018
Project Name. :	RBI 2021	Test Date. :	25-04-2023
Written Examination Procedure No. :	-	Job No. :	600298126
Tag / Line No. :	LINE 3 CONVEYING	Description. :	Tranfer Line to PL
Key Point Dwg. No. :	OSS0219.0.630.7420D.3.00	Corr. Circuit No. :	-
Material Spec. :	ANSI 321	Fluid . :	-
Design Pressure. :	4.59 Kg/cm²G	Design Temp. :	90.0 °C
Operate Pressure. :	- Kg/cm²G	Operate Temp. :	- °C
Paint. :	No	Insulation. :	No

Corrosion Allowance
- mm.

Equipment		Probe			Others		
UT MFR. :	Olympus	Probe Model. :	D790-SM		Couplant. :	ZG-F	
Model. :	38DL Plus	Frequency. :	5	MHz	Stepwedge. :	Stainless Steel	
Techniques Scan. :	A Scan	Tip Dia. :	11	mm.	Calibration Range. :	2.50-12.50	mm.
Series No. :	161399511	Series No. :	899933		Sound Velocity :	5790	m/s.

Inspection Type. : ☐ On-stream ☐ SD-Internal ☑ SD-External ☑ Bare metal ☐ Through paint

☐ MAWT : Reference API 574 Table 6 ☑ MAWT : Reference calculated design ☐ MAWT : Reference data sheet

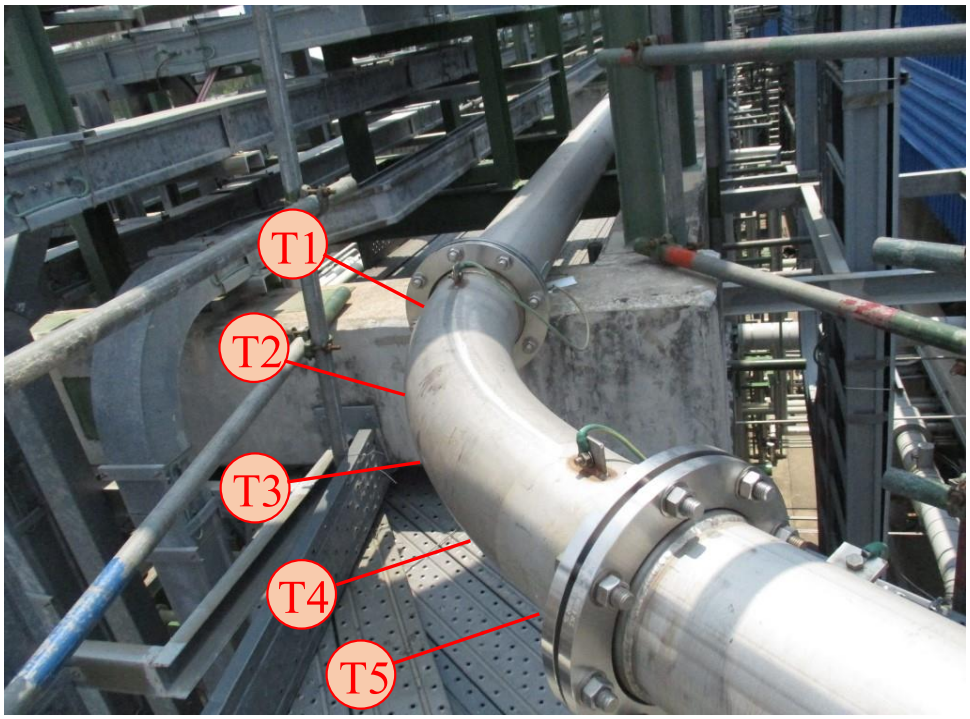

Remark

Completed By :	GCME Inspected	Review By	Approved By

SUMMARY ULTRASONIC THICKNESS REPORT

Revision : 0

Tag / Line No. :	LINE 3 CONVEYING	Refer Master Key Point Dwg. No. :	OSS0219.0.630.7420D.3.00
Site :	LLDPE 1	Unit :	PIPE RACK
Corr. Circuit No. :	-		

TECHNICAL DATA

GC Maintenance and Engineering Co.,Ltd.	Operating Condition					Materials Condition					Rerport No.				
Project name	Design Pressure Kg/cm²G	Design Temp. (°C)	Operate Pressure. Kg/cm²G	Operate Temp. (°C)	Fluid	Description	Material	Velocity (m/sec)	Paint	Insulation					
RBI-2023	4.59	90	-	-	Process Fluid	#REF!	#REF!	5920	Yes.	No.					

Point	Position	Part	Size	SCH	Nom. (YYYY) 1-Jan-10 wt.(mm.)	MAWT	UT date (DD-MM-YYYY) 1-Dec-2021 wt.(mm.)	UT date (DD-MM-YYYY) 25-Apr-2023 wt.(mm.)	UT date (DD-MM-YYYY) wt.(mm.)	UT date (DD-MM-YYYY) wt.(mm.)	UT date (DD-MM-YYYY) wt.(mm.)	UT date (DD-MM-YYYY) wt.(mm.)	UT date (DD-MM-YYYY) wt.(mm.)	UT date (DD-MM-YYYY) wt.(mm.)	UT date (DD-MM-YYYY) wt.(mm.)	UT date (DD-MM-YYYY) wt.(mm.)	CA (mm)	LT-CR (mm/yr)	ST-CR (mm/yr)	LT-RL (years)	ST-RL (years)
T1	T1-A	PIPE	8"	-	3.00	0.27	2.95	2.84									2.57	0.012	0.079	213.961	32.645
	T1-C	PIPE	8"	-	3.00	0.27	2.81	2.78									2.51	0.017	0.021	151.975	116.904
	T1-E	PIPE	8"	-	3.00	0.27	2.77	2.82									2.55	0.014	No Corrosion	188.708	No Corrosion
	T1-G	PIPE	8"	-	3.00	0.27	2.82	2.82									2.55	0.014		188.708	
T2	T2-A	ELBOW	8"	-	3.00	0.27	2.25	2.32									2.05	0.051	No Corrosion	40.158	No Corrosion
	T2-C	ELBOW	8"	-	3.00	0.27	2.52	2.46									2.19	-	0.043	-	51.000
	T2-E	ELBOW	8"	-	3.00	0.27	2.83	2.70									2.43	0.023	0.093	107.896	26.118
	T2-G	ELBOW	8"	-	3.00	0.27	2.44	2.40									2.13	0.045	0.029	47.288	74.404
T3	T3-A	ELBOW	8"	-	3.00	0.27	2.28	2.39									2.12	0.046	No Corrosion	46.294	No Corrosion
	T3-C	ELBOW	8"	-	3.00	0.27	2.44	2.54									2.27	0.035	No Corrosion	65.734	No Corrosion
	T3-E	ELBOW	8"	-	3.00	0.27	2.81	2.71									2.44	0.022	0.072	112.076	34.093
	T3-G	ELBOW	8"	-	3.00	0.27	2.57	2.50									2.23	0.038	0.050	59.410	44.513
T4	T4-A	ELBOW	8"	-	3.00	0.27	2.80	2.87									2.60	0.010	No Corrosion	266.411	No Corrosion
	T4-C	ELBOW	8"	-	3.00	0.27	2.78	2.84									2.57	0.012	No Corrosion	213.961	No Corrosion
	T4-E	ELBOW	8"	-	3.00	0.27	2.70	2.84									2.57	0.012	No Corrosion	213.961	No Corrosion
	T4-G	ELBOW	8"	-	3.00	0.27	2.85	2.85									2.58	0.011		229.113	
T5	T5-A	PIPE	8"	-	3.00	0.27	2.78	2.78									2.51	0.017		151.975	
	T5-C	PIPE	8"	-	3.00	0.27	2.75	2.74									2.47	0.020	0.007	126.545	345.123
	T5-E	PIPE	8"	-	3.00	0.27	2.69	2.77									2.50	0.017	No Corrosion	144.789	No Corrosion
	T5-G	PIPE	8"	-	3.00	0.27	2.77	2.75									2.48	0.019	0.014	132.140	173.260

Inspected by	Mr.Nattapong Inleang April 25, 2023
Reviewed by	Mr.Kandit Chuaipadung April 26, 2023

Stückliste / Parts list (BY COPERION)

Pos. Item	Stück Qty.	Benennung-Abmessung Description/Dimensions	Norm Standard	Werkst. Material	Part.Co. Part. code.
1	87.2m	Straight Pipe - Shot Peened OD219.1 x 3.0t	DIN EN ISO 1127	1.4301 (AISI 321)	PP-13 D1-4EFA-15 Bl.1
2	1	5D Elbow - Shot Peened OD219.1 x 3.0t (49°)	DIN 2605 T1	1.4301 (AISI 321)	EL-17 D1-4EFC-40 Bl.1
3	1	Ecc Reducer - Shot Peened Φ236.0x Φ219.1	DIN 2616-1	1.4541 (AISI 321)	RE-12 D1-4EFE-120 Bl.2
4	30	FLANGE - LAPPED, ANSI 150lbs 8" d1=219.1	DIN EN 1092-1	1.4301 (AISI 321)	WN 51-194.1
5	30	SLIP-ON COLLAR DN200, d1=219.1		1.4541 (AISI 321)	WN 51-054.3

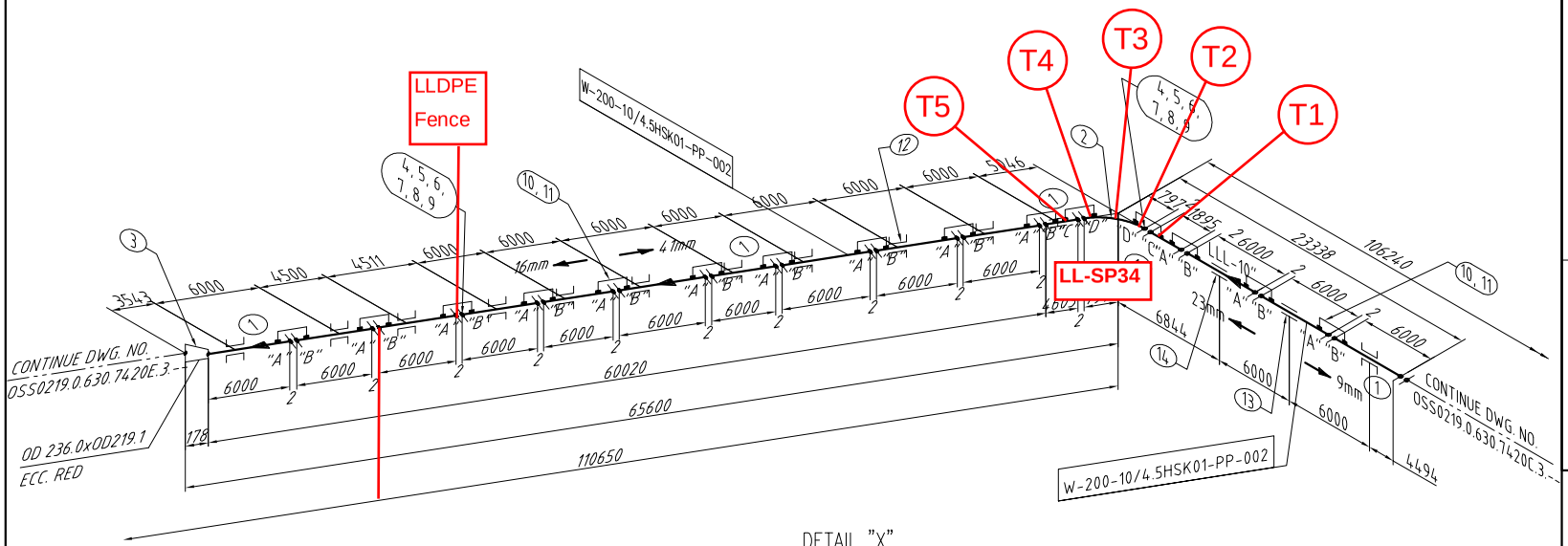

DETAIL "X"

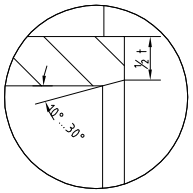

Flange connection – Form

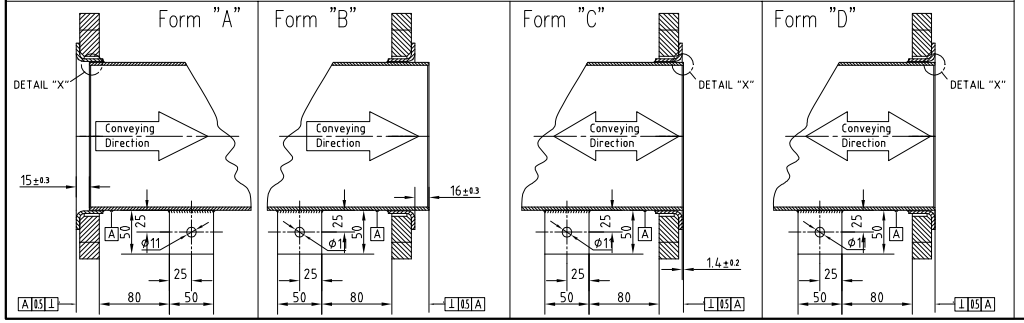

Stückliste / Parts list (BY SUTEE)

Pos. Item	Stück Qty.	Benennung-Abmessung Description/Dimensions	Norm Standard	Werkst. Material	Part.Co. Part. code.
6	15	GASKET 8", Φd=220	ANSI B16.5 FF	010081	GK-43.2 D1-4EFL-64 Bl.3
7	120	BOLT M20 x 80LG	DIN 931	A2-70	BO-11 D1-4EFM-05 Bl.1
8	120	NUT M20	ISO 4032	A2-70	NU-11 D1-4EFM-05 Bl.1
9	120	WASHER M20	ISO 7090	A2	WA-11 D1-4EFM-05 Bl.1
10	15	EARTHING CONNECTION W/O STRAP (50x6x50mm), M10x25, M10	DIN 933 ISO 7090	1.4541 CU, A2-70, A2	EC-11 D1-4EFN-02 Bl.1
11	15	GROUNDING SET WITH STRAP LENGTH = 330mm		D-42802	WN 53-421.1
12	11	SLL - SLIDING SUPPORT DN200/Φ219.1		S235JR FVZ	WN 52-625.1
13	2	LLL - MOVABLE SUPPORT DN200/Φ219.1		S235JR FVZ	WN 52-625.3
14	1	LLL - MOVABLE SUPPORT DN250/Φ273.0		S235JR FVZ	WN 52-625.3

CLIENTS :

PTT POLYMER LOGISTICS CO. LTD

LOGISTICS AND ENGINEERING PARTNER :

KATOEN NATIE SERVICES (THAILAND) LTD.

PROJECT :

PTTPL LOGISTIC PLATFORM MAP TA PHUT RAYONG

GENERAL NOTES:

1) FLANGE CONNECTION FORM IS INDICATED BY "A", "B", "C" OR "D".
2) Pipe forces below 3.0 KN will not be mentioned.

U-BOLT PIPE SUPPORT

- Sliding Support Type SLL
- Sliding Support Type LLL
- Fixed Support Type FLL
- Special Fixed Pipe Support (By Sutee)

Rev.	Revision	Date	Name

	Date	Name	
Drawn	04.06.2008	haifa	Replacement for:
Checked			Replaced by:
Approved			Derived from:
			Part No.:

coperion
150 Beach Road
#08-01/04 Gateway West
Singapore 189720
Telephone : +65 6418 8200
Telefax : +65 6418 8201
Internet : http://www.coperion.com
eMail : info.cap@coperion.com

WE RESERVE ALL RIGHTS IN CONNECTION WITH THIS DOCUMENT

Classif. Code

Drawing-No. OSS0219.0.630.7420D.3.00

Scale NTS

Designation PTTPL Project – LINE 3 CONVEYING Pipe Route Isometric Layout (LLDPE)

Sheet: 1 of: 1

Size A3

RECORD SHEET FOR PELLET TRANSFER LINE

Date : LLDPE1 ANSD 2023

Turning time : 1 / 2 / 3 (1: 90˚at bottom, 2 : 180˚at bottom, 3 270˚at bottom)

Roughness average, Ra : 5-10 μm

*replace new pipeline

~~ANSD Jan'2020~~ ANSD APR 2023

Chotpisit Po.

No.	Spool Description	Pipe Direction	Drawing	Pipe Diameter mm	Pipe Diameter Inch	0	90	180	270
1	LL-SP01	Inlet	0SS0219.0.630.7420A.3.01	168.3	6				
2		Outlet					5.308	6.749	
3	LL-SP02 [Gamma bend]	Inlet	0SS0219.0.630.7420A.3.01	168.3	6				
4		Outlet							
5	LL-SP03	Inlet	0SS0219.0.630.7420A.3.01	168.3	6		5.420	5.398	
6		Outlet					6.882	6.071	
7	LL-SP04 [Gamma bend]	Inlet	0SS0219.0.630.7420A.3.01	168.3	6				
8		Outlet							
9	LL-SP05	Inlet	0SS0219.0.630.7420B.3.00	168.3	6				
10		Outlet		193.7	7				
11	LL-SP06	Inlet	0SS0219.0.630.7420B.3.00	193.7	7				
12		Outlet							
13	LL-SP07 [Gamma bend]	Inlet	0SS0219.0.630.7420B.3.00	193.7	7				
14		Outlet							
15	LL-SP08	Inlet	0SS0219.0.630.7420B.3.00	193.7	7		5.722	5.987	
16		Outlet							
17	LL-SP09	Inlet	0SS0219.0.630.7420B.3.00	193.7	7				
18		Outlet							
19	LL-SP10	Inlet	0SS0219.0.630.7420B.3.00	193.7	7				
20		Outlet					4.970	6.172	
21	LL-SP11	Inlet	0SS0219.0.630.7420B.3.00	193.7	7		5.543	6.551	
22		Outlet							
23	LL-SP12	Inlet	0SS0219.0.630.7420B.3.00	193.7	7				
24		Outlet					5.361	5.669	
25	LL-SP13	Inlet	0SS0219.0.630.7420B.3.00	193.7	7		5.201	6.230	
26		Outlet							

Approved by

11/5/66

27	LL-SP14	Inlet	0SS0219.0.630.7420B.3.00	193.7	7				
28		Outlet					4.691	5.020	
29	LL-SP15 [Gamma bend]	Inlet	0SS0219.0.630.7420B.3.00	193.7	7				
30		Outlet							
31	LL-SP16	Inlet	0SS0219.0.630.7420C.3.00	193.7	7		5.442	6.211	
32		Outlet							
33	LL-SP17	Inlet	0SS0219.0.630.7420C.3.00	193.7	7				
34		Outlet							
35	LL-SP18	Inlet	0SS0219.0.630.7420C.3.00	193.7	7				
36		Outlet					4.661	5.460	
37	LL-SP19	Inlet	0SS0219.0.630.7420C.3.00	193.7	7		5.150	5.837	
38		Outlet							
39	LL-SP20	Inlet	0SS0219.0.630.7420C.3.00	193.7	7				
40		Outlet							
41	LL-SP21	Inlet	0SS0219.0.630.7420C.3.00	193.7	7				
42		Outlet					4.916	4.981	
43	LL-SP22	Inlet	0SS0219.0.630.7420C.3.00	193.7	7		5.707	7.337	
44		Outlet							
45	LL-SP23	Inlet	0SS0219.0.630.7420C.3.00	193.7	7				
46		Outlet							
47	LL-SP24	Inlet	0SS0219.0.630.7420C.3.00	193.7	7				
48		Outlet					4.951	5.800	
49	LL-SP25	Inlet	0SS0219.0.630.7420C.3.00	193.7	7		6.279	6.335	
50		Outlet							
51	LL-SP26	Inlet	0SS0219.0.630.7420C.3.00	193.7	7				
52		Outlet							
53	LL-SP27	Inlet	0SS0219.0.630.7420C.3.00	193.7	7				
54		Outlet					5.138	7.001	
55	LL-SP28	Inlet	0SS0219.0.630.7420C.3.00	193.7	7		6.442	6.464	
56		Outlet							
57	LL-SP29	Inlet	0SS0219.0.630.7420C.3.00	193.7	7				
58		Outlet		219.1	8		6.275	7.178	
59	LL-SP30	Inlet	0SS0219.0.630.7420D.3.00	219.1	8		5.556	7.227	
60		Outlet							
61	LL-SP31	Inlet	0SS0219.0.630.7420D.3.00	219.1	8				

Approved by

11/5/06

62	LL-SP31	Outlet	0SS0219.0.630.7420D.3.00	219.1	8				
63	LL-SP32	Inlet	0SS0219.0.630.7420D.3.00	219.1	8				
64		Outlet							
65	LL-SP33	Inlet	0SS0219.0.630.7420D.3.00	219.1	8				
66		Outlet					5.143	6.709	
67	LL-SP34 [Elbow 49°]	Inlet	0SS0219.0.630.7420D.3.00	219.1	8				
68		Outlet							
69	LL-SP35	Inlet	0SS0219.0.630.7420D.3.00	219.1	8		7.226	7.142	
70		Outlet							
71	LL-SP36	Inlet	0SS0219.0.630.7420D.3.00	219.1	8				
72		Outlet							
73	LL-SP37	Inlet	0SS0219.0.630.7420D.3.00	219.1	8				
74		Outlet					4.586	6.361	
75	LL-SP38	Inlet	0SS0219.0.630.7420D.3.00	219.1	8		5.952	7.630	
76		Outlet							
77	LL-SP39	Inlet	0SS0219.0.630.7420D.3.00	219.1	8				
78		Outlet							
79	LL-SP40	Inlet	0SS0219.0.630.7420D.3.00	219.1	8				
80		Outlet					5.458	7.964	
81	LL-SP41	Inlet	0SS0219.0.630.7420D.3.00	219.1	8		5.881	7.183	
82		Outlet							
83	LL-SP42	Inlet	0SS0219.0.630.7420D.3.00	219.1	8				
84		Outlet							
85	LL-SP43	Inlet	0SS0219.0.630.7420D.3.00	219.1	8				
86		Outlet					6.517	7.426	

*Spool description is refered to Iso drawing

Approved

11/5/66

ภาคผนวก ข.49

การจัดการงานควบคุมภาวะฉุกเฉิน

บริษัท พีทีที โกลบอล เคมิคอล จำกัด (มหาชน)

Crisis and Security Management

P-(Q-SH-CM)-OEMS-001

การจัดการงานควบคุมภาวะฉุกเฉิน

rnal Use Only

เอกสารฉบับนี้เป็นความลับ และกรรมสิทธิ์ทางกฎหมายเพื่อใช้ภายในกลุ่มบริษัท พีทีที โกลบอล เคมิคอล จำกัด (มหาชน) และบริษัทในเครือเท่านั้น ห้ามเผยแพร่ ทำซ้ำ ดัดแปลง ส่งต่อ ถ่ายทอด เนื้อหาข้อความลับให้กับบุคคลอื่นโดยมิได้รับอนุญาต

เอกสารฉบับนี้เป็นความลับ และกรรมสิทธิ์ทางกฎหมายเพื่อใช้ภายในกลุ่มบริษัท พีทีที โกลบอล เคมิคอล จำกัด (มหาชน) และบริษัทในเครือเท่านั้น ห้ามเผยแพร่ ทำซ้ำ
ดัดแปลง ส่งต่อ ถ่ายทอด เนื้อหาข้อความลับให้กับบุคคลอื่นโดยมิได้รับอนุญาต

บริษัท พีทีที โกลบอล เคมิคอล จำกัด (มหาชน)	P-(Q-SH-CM)-OEMS-001: การจัดการงานควบคุมภาวะฉุกเฉิน

เอกสารฉบับนี้เป็นความลับ และกรรมสิทธิ์ทางกฎหมายเพื่อใช้ภายในกลุ่มบริษัท พีทีที โกลบอล เคมิคอล จำกัด (มหาชน) และบริษัทในเครือเท่านั้น ห้ามเผยแพร่ ทำซ้ำ
ดัดแปลง ส่งต่อ ถ่ายทอด เนื้อหาข้อความลับให้กับบุคคลอื่นโดยมิได้รับอนุญาต

เอกสารฉบับนี้เป็นความลับ และกรรมสิทธิ์ทางกฎหมายเพื่อใช้ภายในกลุ่มบริษัท พีทีที โกลบอล เคมิคอล จำกัด (มหาชน) และบริษัทในเครือเท่านั้น ห้ามเผยแพร่ ทำซ้ำ
ดัดแปลง ส่งต่อ ถ่ายทอด เนื้อหาข้อความลับให้กับบุคคลอื่นโดยมิได้รับอนุญาต

เอกสารฉบับนี้เป็นความลับ และกรรมสิทธิ์ทางกฎหมายเพื่อใช้ภายในกลุ่มบริษัท พีทีที โกลบอล เคมิคอล จำกัด (มหาชน) และบริษัทในเครือเท่านั้น ห้ามเผยแพร่ ทำซ้ำ
ดัดแปลง ส่งต่อ ถ่ายทอด เนื้อหาข้อความลับให้กับบุคคลอื่นโดยมิได้รับอนุญาต

เอกสารฉบับนี้เป็นความลับ และกรรมสิทธิ์ทางกฎหมายเพื่อใช้ภายในกลุ่มบริษัท พีทีที โกลบอล เคมิคอล จำกัด (มหาชน) และบริษัทในเครือเท่านั้น ห้ามเผยแพร่ ทำซ้ำ
ดัดแปลง ส่งต่อ ถ่ายทอด เนื้อหาข้อความลับให้กับบุคคลอื่นโดยมิได้รับอนุญาต

เอกสารฉบับนี้เป็นความลับ และกรรมสิทธิ์ทางกฎหมายเพื่อใช้ภายในกลุ่มบริษัท พีทีที โกลบอล เคมิคอล จำกัด (มหาชน) และบริษัทในเครือเท่านั้น ห้ามเผยแพร่ ทำซ้ำ
ดัดแปลง ส่งต่อ ถ่ายทอด เนื้อหาข้อความลับให้กับบุคคลอื่นโดยมิได้รับอนุญาต

เอกสารฉบับนี้เป็นความลับ และกรรมสิทธิ์ทางกฎหมายเพื่อใช้ภายในกลุ่มบริษัท พีทีที โกลบอล เคมิคอล จำกัด (มหาชน) และบริษัทในเครือเท่านั้น ห้ามเผยแพร่ ทำซ้ำ
ดัดแปลง ส่งต่อ ถ่ายทอด เนื้อหาข้อความลับให้กับบุคคลอื่นโดยมิได้รับอนุญาต

เอกสารฉบับนี้เป็นความลับ และกรรมสิทธิ์ทางกฎหมายเพื่อใช้ภายในกลุ่มบริษัท พีทีที โกลบอล เคมิคอล จำกัด (มหาชน) และบริษัทในเครือเท่านั้น ห้ามเผยแพร่ ทำซ้ำ
ดัดแปลง ส่งต่อ ถ่ายทอด เนื้อหาข้อความลับให้กับบุคคลอื่นโดยมิได้รับอนุญาต

เอกสารฉบับนี้เป็นความลับ และกรรมสิทธิ์ทางกฎหมายเพื่อใช้ภายในกลุ่มบริษัท พีทีที โกลบอล เคมิคอล จำกัด (มหาชน) และบริษัทในเครือเท่านั้น ห้ามเผยแพร่ ทำซ้ำ
ดัดแปลง ส่งต่อ ถ่ายทอด เนื้อหาข้อความลับให้กับบุคคลอื่นโดยมิได้รับอนุญาต

เอกสารฉบับนี้เป็นความลับ และกรรมสิทธิ์ทางกฎหมายเพื่อใช้ภายในกลุ่มบริษัท พีทีที โกลบอล เคมิคอล จำกัด (มหาชน) และบริษัทในเครือเท่านั้น ห้ามเผยแพร่ ทำซ้ำ
ดัดแปลง ส่งต่อ ถ่ายทอด เนื้อหาข้อความลับให้กับบุคคลอื่นโดยมิได้รับอนุญาต

เอกสารฉบับนี้เป็นความลับ และกรรมสิทธิ์ทางกฎหมายเพื่อใช้ภายในกลุ่มบริษัท พีทีที โกลบอล เคมิคอล จำกัด (มหาชน) และบริษัทในเครือเท่านั้น ห้ามเผยแพร่ ทำซ้ำ
ดัดแปลง ส่งต่อ ถ่ายทอด เนื้อหาข้อความลับให้กับบุคคลอื่นโดยมิได้รับอนุญาต

เอกสารฉบับนี้เป็นความลับ และกรรมสิทธิ์ทางกฎหมายเพื่อใช้ภายในกลุ่มบริษัท พีทีที โกลบอล เคมิคอล จำกัด (มหาชน) และบริษัทในเครือเท่านั้น ห้ามเผยแพร่ ทำซ้ำ
ดัดแปลง ส่งต่อ ถ่ายทอด เนื้อหาข้อความลับให้กับบุคคลอื่นโดยมิได้รับอนุญาต

เอกสารฉบับนี้เป็นความลับ และกรรมสิทธิ์ทางกฎหมายเพื่อใช้ภายในกลุ่มบริษัท พีทีที โกลบอล เคมิคอล จำกัด (มหาชน) และบริษัทในเครือเท่านั้น ห้ามเผยแพร่ ทำซ้ำ
ดัดแปลง ส่งต่อ ถ่ายทอด เนื้อหาข้อความลับให้กับบุคคลอื่นโดยมิได้รับอนุญาต

บริษัท พีทีที โกลบอล เคมิคอล จำกัด (มหาชน)	P-(Q-SH-CM)-OEMS-001: การจัดการงานควบคุมภาวะฉุกเฉิน

เอกสารฉบับนี้เป็นความลับ และกรรมสิทธิ์ทางกฎหมายเพื่อใช้ภายในกลุ่มบริษัท พีทีที โกลบอล เคมิคอล จำกัด (มหาชน) และบริษัทในเครือเท่านั้น ห้ามเผยแพร่ ทำซ้ำ
ดัดแปลง ส่งต่อ ถ่ายทอด เนื้อหาข้อความลับให้กับบุคคลอื่นโดยมิได้รับอนุญาต

เอกสารฉบับนี้เป็นความลับ และกรรมสิทธิ์ทางกฎหมายเพื่อใช้ภายในกลุ่มบริษัท พีทีที โกลบอล เคมิคอล จำกัด (มหาชน) และบริษัทในเครือเท่านั้น ห้ามเผยแพร่ ทำซ้ำ
ดัดแปลง ส่งต่อ ถ่ายทอด เนื้อหาข้อความลับให้กับบุคคลอื่นโดยมิได้รับอนุญาต

บริษัท พีทีที โกลบอล เคมิคอล จำกัด (มหาชน)	P-(Q-SH-CM)-OEMS-001: การจัดการงานควบคุมภาวะฉุกเฉิน

เอกสารฉบับนี้เป็นความลับ และกรรมสิทธิ์ทางกฎหมายเพื่อใช้ภายในกลุ่มบริษัท พีทีที โกลบอล เคมิคอล จำกัด (มหาชน) และบริษัทในเครือเท่านั้น ห้ามเผยแพร่ ทำซ้ำ
ดัดแปลง ส่งต่อ ถ่ายทอด เนื้อหาข้อความลับให้กับบุคคลอื่นโดยมิได้รับอนุญาต

เอกสารฉบับนี้เป็นความลับ และกรรมสิทธิ์ทางกฎหมายเพื่อใช้ภายในกลุ่มบริษัท พีทีที โกลบอล เคมิคอล จำกัด (มหาชน) และบริษัทในเครือเท่านั้น ห้ามเผยแพร่ ทำซ้ำ
ดัดแปลง ส่งต่อ ถ่ายทอด เนื้อหาข้อความลับให้กับบุคคลอื่นโดยมิได้รับอนุญาต

GC	บริษัท พีทีที โกลบอล เคมิคอล จำกัด (มหาชน)	P-(Q-SH-CM)-OEMS-001: การจัดการงานควบคุมภาวะฉุกเฉิน

เอกสารฉบับนี้เป็นความลับ และกรรมสิทธิ์ทางกฎหมายเพื่อใช้ภายในกลุ่มบริษัท พีทีที โกลบอล เคมิคอล จำกัด (มหาชน) และบริษัทในเครือเท่านั้น ห้ามเผยแพร่ ทำซ้ำ
ดัดแปลง ส่งต่อ ถ่ายทอด เนื้อหาข้อความลับให้กับบุคคลอื่นโดยมิได้รับอนุญาต

เอกสารฉบับนี้เป็นความลับ และกรรมสิทธิ์ทางกฎหมายเพื่อใช้ภายในกลุ่มบริษัท พีทีที โกลบอล เคมิคอล จำกัด (มหาชน) และบริษัทในเครือเท่านั้น ห้ามเผยแพร่ ทำซ้ำ
ดัดแปลง ส่งต่อ ถ่ายทอด เนื้อหาข้อความลับให้กับบุคคลอื่นโดยมิได้รับอนุญาต

บริษัท พีทีที โกลบอล เคมิคอล จำกัด (มหาชน)	P-(Q-SH-CM)-OEMS-001: การจัดการงานควบคุมภาวะฉุกเฉิน

เอกสารฉบับนี้เป็นความลับ และกรรมสิทธิ์ทางกฎหมายเพื่อใช้ภายในกลุ่มบริษัท พีทีที โกลบอล เคมิคอล จำกัด (มหาชน) และบริษัทในเครือเท่านั้น ห้ามเผยแพร่ ทำซ้ำ
ดัดแปลง ส่งต่อ ถ่ายทอด เนื้อหาข้อความลับให้กับบุคคลอื่นโดยมิได้รับอนุญาต

เอกสารฉบับนี้เป็นความลับ และกรรมสิทธิ์ทางกฎหมายเพื่อใช้ภายในกลุ่มบริษัท พีทีที โกลบอล เคมิคอล จำกัด (มหาชน) และบริษัทในเครือเท่านั้น ห้ามเผยแพร่ ทำซ้ำ
ดัดแปลง ส่งต่อ ถ่ายทอด เนื้อหาข้อความลับให้กับบุคคลอื่นโดยมิได้รับอนุญาต

เอกสารฉบับนี้เป็นความลับ และกรรมสิทธิ์ทางกฎหมายเพื่อใช้ภายในกลุ่มบริษัท พีทีที โกลบอล เคมิคอล จำกัด (มหาชน) และบริษัทในเครือเท่านั้น ห้ามเผยแพร่ ทำซ้ำ
ดัดแปลง ส่งต่อ ถ่ายทอด เนื้อหาข้อความลับให้กับบุคคลอื่นโดยมิได้รับอนุญาต

เอกสารฉบับนี้เป็นความลับ และกรรมสิทธิ์ทางกฎหมายเพื่อใช้ภายในกลุ่มบริษัท พีทีที โกลบอล เคมิคอล จำกัด (มหาชน) และบริษัทในเครือเท่านั้น ห้ามเผยแพร่ ทำซ้ำ
ดัดแปลง ส่งต่อ ถ่ายทอด เนื้อหาข้อความลับให้กับบุคคลอื่นโดยมิได้รับอนุญาต

เอกสารฉบับนี้เป็นความลับ และกรรมสิทธิ์ทางกฎหมายเพื่อใช้ภายในกลุ่มบริษัท พีทีที โกลบอล เคมิคอล จำกัด (มหาชน) และบริษัทในเครือเท่านั้น ห้ามเผยแพร่ ทำซ้ำ
ดัดแปลง ส่งต่อ ถ่ายทอด เนื้อหาข้อความลับให้กับบุคคลอื่นโดยมิได้รับอนุญาต

เอกสารฉบับนี้เป็นความลับ และกรรมสิทธิ์ทางกฎหมายเพื่อใช้ภายในกลุ่มบริษัท พีทีที โกลบอล เคมิคอล จำกัด (มหาชน) และบริษัทในเครือเท่านั้น ห้ามเผยแพร่ ทำซ้ำ
ดัดแปลง ส่งต่อ ถ่ายทอด เนื้อหาข้อความลับให้กับบุคคลอื่นโดยมิได้รับอนุญาต

บริษัท พีทีที โกลบอล เคมิคอล จำกัด (มหาชน)	P-(Q-SH-CM)-OEMS-001: การจัดการงานควบคุมภาวะฉุกเฉิน

เอกสารฉบับนี้เป็นความลับ และกรรมสิทธิ์ทางกฎหมายเพื่อใช้ภายในกลุ่มบริษัท พีทีที โกลบอล เคมิคอล จำกัด (มหาชน) และบริษัทในเครือเท่านั้น ห้ามเผยแพร่ ทำซ้ำ
ดัดแปลง ส่งต่อ ถ่ายทอด เนื้อหาข้อความลับให้กับบุคคลอื่นโดยมิได้รับอนุญาต

เอกสารฉบับนี้เป็นความลับ และกรรมสิทธิ์ทางกฎหมายเพื่อใช้ภายในกลุ่มบริษัท พีทีที โกลบอล เคมิคอล จำกัด (มหาชน) และบริษัทในเครือเท่านั้น ห้ามเผยแพร่ ทำซ้ำ
ดัดแปลง ส่งต่อ ถ่ายทอด เนื้อหาข้อความลับให้กับบุคคลอื่นโดยมิได้รับอนุญาต

บริษัท พีทีที โกลบอล เคมิคอล จำกัด (มหาชน)	P-(Q-SH-CM)-OEMS-001: การจัดการงานควบคุมภาวะฉุกเฉิน

เอกสารฉบับนี้เป็นความลับ และกรรมสิทธิ์ทางกฎหมายเพื่อใช้ภายในกลุ่มบริษัท พีทีที โกลบอล เคมิคอล จำกัด (มหาชน) และบริษัทในเครือเท่านั้น ห้ามเผยแพร่ ทำซ้ำ
ดัดแปลง ส่งต่อ ถ่ายทอด เนื้อหาข้อความลับให้กับบุคคลอื่นโดยมิได้รับอนุญาต

เอกสารฉบับนี้เป็นความลับ และกรรมสิทธิ์ทางกฎหมายเพื่อใช้ภายในกลุ่มบริษัท พีทีที โกลบอล เคมิคอล จำกัด (มหาชน) และบริษัทในเครือเท่านั้น ห้ามเผยแพร่ ทำซ้ำ
ดัดแปลง ส่งต่อ ถ่ายทอด เนื้อหาข้อความลับให้กับบุคคลอื่นโดยมิได้รับอนุญาต

บริษัท พีทีที โกลบอล เคมิคอล จำกัด (มหาชน)	P-(Q-SH-CM)-OEMS-001: การจัดการงานควบคุมภาวะฉุกเฉิน

เอกสารฉบับนี้เป็นความลับ และกรรมสิทธิ์ทางกฎหมายเพื่อใช้ภายในกลุ่มบริษัท พีทีที โกลบอล เคมิคอล จำกัด (มหาชน) และบริษัทในเครือเท่านั้น ห้ามเผยแพร่ ทำซ้ำ
ดัดแปลง ส่งต่อ ถ่ายทอด เนื้อหาข้อความลับให้กับบุคคลอื่นโดยมิได้รับอนุญาต

เอกสารฉบับนี้เป็นความลับ และกรรมสิทธิ์ทางกฎหมายเพื่อใช้ภายในกลุ่มบริษัท พีทีที โกลบอล เคมิคอล จำกัด (มหาชน) และบริษัทในเครือเท่านั้น ห้ามเผยแพร่ ทำซ้ำ
ดัดแปลง ส่งต่อ ถ่ายทอด เนื้อหาข้อความลับให้กับบุคคลอื่นโดยมิได้รับอนุญาต

บริษัท พีทีที โกลบอล เคมิคอล จำกัด (มหาชน)	P-(Q-SH-CM)-OEMS-001: การจัดการงานควบคุมภาวะฉุกเฉิน

เอกสารฉบับนี้เป็นความลับ และกรรมสิทธิ์ทางกฎหมายเพื่อใช้ภายในกลุ่มบริษัท พีทีที โกลบอล เคมิคอล จำกัด (มหาชน) และบริษัทในเครือเท่านั้น ห้ามเผยแพร่ ทำซ้ำ
ดัดแปลง ส่งต่อ ถ่ายทอด เนื้อหาข้อความลับให้กับบุคคลอื่นโดยมิได้รับอนุญาต

เอกสารฉบับนี้เป็นความลับ และกรรมสิทธิ์ทางกฎหมายเพื่อใช้ภายในกลุ่มบริษัท พีทีที โกลบอล เคมิคอล จำกัด (มหาชน) และบริษัทในเครือเท่านั้น ห้ามเผยแพร่ ทำซ้ำ
ดัดแปลง ส่งต่อ ถ่ายทอด เนื้อหาข้อความลับให้กับบุคคลอื่นโดยมิได้รับอนุญาต

บริษัท พีทีที โกลบอล เคมิคอล จำกัด (มหาชน)	P-(Q-SH-CM)-OEMS-001: การจัดการงานควบคุมภาวะฉุกเฉิน

เอกสารฉบับนี้เป็นความลับ และกรรมสิทธิ์ทางกฎหมายเพื่อใช้ภายในกลุ่มบริษัท พีทีที โกลบอล เคมิคอล จำกัด (มหาชน) และบริษัทในเครือเท่านั้น ห้ามเผยแพร่ ทำซ้ำ
ดัดแปลง ส่งต่อ ถ่ายทอด เนื้อหาข้อความลับให้กับบุคคลอื่นโดยมิได้รับอนุญาต

เอกสารฉบับนี้เป็นความลับ และกรรมสิทธิ์ทางกฎหมายเพื่อใช้ภายในกลุ่มบริษัท พีทีที โกลบอล เคมิคอล จำกัด (มหาชน) และบริษัทในเครือเท่านั้น ห้ามเผยแพร่ ทำซ้ำ
ดัดแปลง ส่งต่อ ถ่ายทอด เนื้อหาข้อความลับให้กับบุคคลอื่นโดยมิได้รับอนุญาต

บริษัท พีทีที โกลบอล เคมิคอล จำกัด (มหาชน)	P-(Q-SH-CM)-OEMS-001: การจัดการงานควบคุมภาวะฉุกเฉิน

เอกสารฉบับนี้เป็นความลับ และกรรมสิทธิ์ทางกฎหมายเพื่อใช้ภายในกลุ่มบริษัท พีทีที โกลบอล เคมิคอล จำกัด (มหาชน) และบริษัทในเครือเท่านั้น ห้ามเผยแพร่ ทำซ้ำ
ดัดแปลง ส่งต่อ ถ่ายทอด เนื้อหาข้อความลับให้กับบุคคลอื่นโดยมิได้รับอนุญาต

เอกสารฉบับนี้เป็นความลับ และกรรมสิทธิ์ทางกฎหมายเพื่อใช้ภายในกลุ่มบริษัท พีทีที โกลบอล เคมิคอล จำกัด (มหาชน) และบริษัทในเครือเท่านั้น ห้ามเผยแพร่ ทำซ้ำ
ดัดแปลง ส่งต่อ ถ่ายทอด เนื้อหาข้อความลับให้กับบุคคลอื่นโดยมิได้รับอนุญาต

บริษัท พีทีที โกลบอล เคมิคอล จำกัด (มหาชน)	P-(Q-SH-CM)-OEMS-001: การจัดการงานควบคุมภาวะฉุกเฉิน

เอกสารฉบับนี้เป็นความลับ และกรรมสิทธิ์ทางกฎหมายเพื่อใช้ภายในกลุ่มบริษัท พีทีที โกลบอล เคมิคอล จำกัด (มหาชน) และบริษัทในเครือเท่านั้น ห้ามเผยแพร่ ทำซ้ำ
ดัดแปลง ส่งต่อ ถ่ายทอด เนื้อหาข้อความลับให้กับบุคคลอื่นโดยมิได้รับอนุญาต

เอกสารฉบับนี้เป็นความลับ และกรรมสิทธิ์ทางกฎหมายเพื่อใช้ภายในกลุ่มบริษัท พีทีที โกลบอล เคมิคอล จำกัด (มหาชน) และบริษัทในเครือเท่านั้น ห้ามเผยแพร่ ทำซ้ำ
ดัดแปลง ส่งต่อ ถ่ายทอด เนื้อหาข้อความลับให้กับบุคคลอื่นโดยมิได้รับอนุญาต

บริษัท พีทีที โกลบอล เคมิคอล จำกัด (มหาชน)	P-(Q-SH-CM)-OEMS-001: การจัดการงานควบคุมภาวะฉุกเฉิน

เอกสารฉบับนี้เป็นความลับ และกรรมสิทธิ์ทางกฎหมายเพื่อใช้ภายในกลุ่มบริษัท พีทีที โกลบอล เคมิคอล จำกัด (มหาชน) และบริษัทในเครือเท่านั้น ห้ามเผยแพร่ ทำซ้ำ
ดัดแปลง ส่งต่อ ถ่ายทอด เนื้อหาข้อความลับให้กับบุคคลอื่นโดยมิได้รับอนุญาต

เอกสารฉบับนี้เป็นความลับ และกรรมสิทธิ์ทางกฎหมายเพื่อใช้ภายในกลุ่มบริษัท พีทีที โกลบอล เคมิคอล จำกัด (มหาชน) และบริษัทในเครือเท่านั้น ห้ามเผยแพร่ ทำซ้ำ
ดัดแปลง ส่งต่อ ถ่ายทอด เนื้อหาข้อความลับให้กับบุคคลอื่นโดยมิได้รับอนุญาต

เอกสารฉบับนี้เป็นความลับ และกรรมสิทธิ์ทางกฎหมายเพื่อใช้ภายในกลุ่มบริษัท พีทีที โกลบอล เคมิคอล จำกัด (มหาชน) และบริษัทในเครือเท่านั้น ห้ามเผยแพร่ ทำซ้ำ
ดัดแปลง ส่งต่อ ถ่ายทอด เนื้อหาข้อความลับให้กับบุคคลอื่นโดยมิได้รับอนุญาต

เอกสารฉบับนี้เป็นความลับ และกรรมสิทธิ์ทางกฎหมายเพื่อใช้ภายในกลุ่มบริษัท พีทีที โกลบอล เคมิคอล จำกัด (มหาชน) และบริษัทในเครือเท่านั้น ห้ามเผยแพร่ ทำซ้ำ
ดัดแปลง ส่งต่อ ถ่ายทอด เนื้อหาข้อความลับให้กับบุคคลอื่นโดยมิได้รับอนุญาต

บริษัท พีทีที โกลบอล เคมิคอล จำกัด (มหาชน)	P-(Q-SH-CM)-OEMS-001: การจัดการงานควบคุมภาวะฉุกเฉิน

เอกสารฉบับนี้เป็นความลับ และกรรมสิทธิ์ทางกฎหมายเพื่อใช้ภายในกลุ่มบริษัท พีทีที โกลบอล เคมิคอล จำกัด (มหาชน) และบริษัทในเครือเท่านั้น ห้ามเผยแพร่ ทำซ้ำ
ดัดแปลง ส่งต่อ ถ่ายทอด เนื้อหาข้อความลับให้กับบุคคลอื่นโดยมิได้รับอนุญาต

เอกสารฉบับนี้เป็นความลับ และกรรมสิทธิ์ทางกฎหมายเพื่อใช้ภายในกลุ่มบริษัท พีทีที โกลบอล เคมิคอล จำกัด (มหาชน) และบริษัทในเครือเท่านั้น ห้ามเผยแพร่ ทำซ้ำ
ดัดแปลง ส่งต่อ ถ่ายทอด เนื้อหาข้อความลับให้กับบุคคลอื่นโดยมิได้รับอนุญาต

บริษัท พีทีที โกลบอล เคมิคอล จำกัด (มหาชน)	P-(Q-SH-CM)-OEMS-001: การจัดการงานควบคุมภาวะฉุกเฉิน

เอกสารฉบับนี้เป็นความลับ และกรรมสิทธิ์ทางกฎหมายเพื่อใช้ภายในกลุ่มบริษัท พีทีที โกลบอล เคมิคอล จำกัด (มหาชน) และบริษัทในเครือเท่านั้น ห้ามเผยแพร่ ทำซ้ำ
ดัดแปลง ส่งต่อ ถ่ายทอด เนื้อหาข้อความลับให้กับบุคคลอื่นโดยมิได้รับอนุญาต

เอกสารฉบับนี้เป็นความลับ และกรรมสิทธิ์ทางกฎหมายเพื่อใช้ภายในกลุ่มบริษัท พีทีที โกลบอล เคมิคอล จำกัด (มหาชน) และบริษัทในเครือเท่านั้น ห้ามเผยแพร่ ทำซ้ำ
ดัดแปลง ส่งต่อ ถ่ายทอด เนื้อหาข้อความลับให้กับบุคคลอื่นโดยมิได้รับอนุญาต

บริษัท พีทีที โกลบอล เคมิคอล จำกัด (มหาชน)	P-(Q-SH-CM)-OEMS-001: การจัดการงานควบคุมภาวะฉุกเฉิน

เอกสารฉบับนี้เป็นความลับ และกรรมสิทธิ์ทางกฎหมายเพื่อใช้ภายในกลุ่มบริษัท พีทีที โกลบอล เคมิคอล จำกัด (มหาชน) และบริษัทในเครือเท่านั้น ห้ามเผยแพร่ ทำซ้ำ
ดัดแปลง ส่งต่อ ถ่ายทอด เนื้อหาข้อความลับให้กับบุคคลอื่นโดยมิได้รับอนุญาต

เอกสารฉบับนี้เป็นความลับ และกรรมสิทธิ์ทางกฎหมายเพื่อใช้ภายในกลุ่มบริษัท พีทีที โกลบอล เคมิคอล จำกัด (มหาชน) และบริษัทในเครือเท่านั้น ห้ามเผยแพร่ ทำซ้ำ
ดัดแปลง ส่งต่อ ถ่ายทอด เนื้อหาข้อความลับให้กับบุคคลอื่นโดยมิได้รับอนุญาต

เอกสารฉบับนี้เป็นความลับ และกรรมสิทธิ์ทางกฎหมายเพื่อใช้ภายในกลุ่มบริษัท พีทีที โกลบอล เคมิคอล จำกัด (มหาชน) และบริษัทในเครือเท่านั้น ห้ามเผยแพร่ ทำซ้ำ
ดัดแปลง ส่งต่อ ถ่ายทอด เนื้อหาข้อความลับให้กับบุคคลอื่นโดยมิได้รับอนุญาต

เอกสารฉบับนี้เป็นความลับ และกรรมสิทธิ์ทางกฎหมายเพื่อใช้ภายในกลุ่มบริษัท พีทีที โกลบอล เคมิคอล จำกัด (มหาชน) และบริษัทในเครือเท่านั้น ห้ามเผยแพร่ ทำซ้ำ
ดัดแปลง ส่งต่อ ถ่ายทอด เนื้อหาข้อความลับให้กับบุคคลอื่นโดยมิได้รับอนุญาต

เอกสารฉบับนี้เป็นความลับ และกรรมสิทธิ์ทางกฎหมายเพื่อใช้ภายในกลุ่มบริษัท พีทีที โกลบอล เคมิคอล จำกัด (มหาชน) และบริษัทในเครือเท่านั้น ห้ามเผยแพร่ ทำซ้ำ
ดัดแปลง ส่งต่อ ถ่ายทอด เนื้อหาข้อความลับให้กับบุคคลอื่นโดยมิได้รับอนุญาต

เอกสารฉบับนี้เป็นความลับ และกรรมสิทธิ์ทางกฎหมายเพื่อใช้ภายในกลุ่มบริษัท พีทีที โกลบอล เคมิคอล จำกัด (มหาชน) และบริษัทในเครือเท่านั้น ห้ามเผยแพร่ ทำซ้ำ ดัดแปลง ส่งต่อ ถ่ายทอด เนื้อหาข้อความลับให้กับบุคคลอื่นโดยมิได้รับอนุญาต

ภาคผนวก ข.50

การฝึกซ้อมแผนปฏิบัติการภาวะฉุกเฉิน

สำนักงานนิคมอุสาหกรรมมาบตาพุด
(นิคมอุตสาหกรรมมาบตาพุด)
รายงานการแจ้งดำเนินการเกี่ยวกับการซ้อมแผนฉุกเฉิน
การฝึกอบรมดับเพลิง/การอพยพ/การทดสอบสัญญาณฉุกเฉิน,ไซเรน

เรียน ผู้อำนวยการ นิคมอุตสาหกรรมผาแดง วันที่ 24 เมษายน 2566

บริษัท พีทีที โกลบอล เคมิคอล จำกัด (มหาชน) สาขา 11 หน่วยการผลิต LLDPE1

มีวัตถุประสงค์

ขอแจ้งเวลา ☑ ซ้อมแผนฉุกเฉิน ☐ เหตุผิดปกติในโรงงาน ☑ ระดับที่ 1 ☐ ระดับที่ 2

ในวันที่ 26 เมษายน 2566 เวลา 11.30 – 12.30 น.

โดยในการซ้อมครั้งนี้จะสมมุติเหตุการณ์ เวลา 11.30 น. ขณะที่มี Operator กำลังจด Log Sheet ได้พบ เปลวไฟบริเวณ Outlet ของอุปกรณ์ Cylinder T2 Area T2

☑ ดำเนินการฝึกอบรมการดับเพลิง/การอพยพ ในวันที่ 26 เมษายน 2566 เวลา...11.30...น. ถึงเวลา....12.30....น. เวลา 11.30 น. ขณะที่มี Operator กำลังจด Log Sheet ได้พบ เปลวไฟบริเวณ Outlet ของอุปกรณ์ Cylinder T2 Area T2

☑ ดำเนินการทดสอบสัญญาณฉุกเฉิน/ไซเรน

☐ ดำเนินการอื่นๆ (ระบุ).....

ในวันที่.....เวลา.....น.

โดยในการซ้อมครั้งนี้จะสมมุติเหตุการณ์.....

ทั้งนี้แจ้งหน่วยงานอื่น ๆ /โรงงานข้างเคียง / ชุมชนในรับทราบแล้วได้แก่ นิคมอุตสาหกรรมดับบิวเอชเอ ตะวันออก(มาบตาพุด),นิคมอุตสาหกรรมมาบตาพุด, เจ้าอาวาสวัดหนองแฟบ , ผู้อำนวยการ โรงเรียนบ้านหนองแฟบ , บริษัท ไทยโพลีอะซีทัล จำกัด , บริษัท จีซี โลจิสติกส์ โซลูชั่นส์ จำกัด, ประธานชุมชนหนองแฟบ , เทศบาลเมืองมาบตาพุด

ชื่อ – นามสกุล ผู้รับผิดชอบและประสานงาน นายวิจิตร ศรีทองคำ ตำแหน่ง หัวหน้างานด้านความมั่นคงและภาวะฉุกเฉิน

โทรศัพท์ 038-970000 ต่อ 6269,6274 โทรสาร 038-976288

มือถือ 062-151-4496

ลงชื่อ.... .

(นายวิจิตร ศรีทองคำ)

ตำแหน่ง ERS Supervisor

☑ รายงานตามสถานการณ์

สำนักงานนิคมอุสาหกรรมมาบตาพุด
(นิคมอุตสาหกรรมมาบตาพุด)
รายงานการแจ้งดำเนินการเกี่ยวกับการซ้อมแผนฉุกเฉิน
การฝึกอบรมดับเพลิง/การอพยพ/การทดสอบสัญญาณฉุกเฉิน,ไซเรน

เรียน ผู้อำนวยการ นิคมอุตสาหกรรมผาแดง วันที่ 24 เมษายน 2566

บริษัท พีทีที โกลบอล เคมิคอล จำกัด (มหาชน) สาขา 11 หน่วยการผลิต LLDPE2

มีวัตถุประสงค์

ขอแจ้งเวลา ☑ ซ้อมแผนฉุกเฉิน ☐ เหตุผิดปกติในโรงงาน ☐ ระดับที่ 1 ☑ ระดับที่ 2

ในวันที่ 27 เมษายน 2566 เวลา 14.00 – 16.00 น.

โดยในการซ้อมครั้งนี้จะสมมุติเหตุการณ์ เวลา 14.00 น. FV-4001-39 Malfunction Close ทำให้เกิด Ethylene Leak ออกจากบริเวณ Flange ขนาด 8 นิ้ว และลุกติดไฟที่ Reactor Line Connect กับ Suction Compressor

☑ ดำเนินการฝึกอบรมการดับเพลิง/การอพยพ ในวันที่ 27 เมษายน 2566 เวลา...14.00...น. ถึงเวลา....16.00....น.

เวลา 14.00 น. FV-4001-39 Malfunction Close ทำให้เกิด Ethylene Leak ออกจากบริเวณ Flange ขนาด 8 นิ้ว และลุกติดไฟที่ Reactor Line Connect กับ Suction Compressor

☑ ดำเนินการทดสอบสัญญาณฉุกเฉิน/ไซเรน

☐ ดำเนินการอื่นๆ (ระบุ).....

ในวันที่.....เวลา.....น.

โดยในการซ้อมครั้งนี้จะสมมุติเหตุการณ์.....

ทั้งนี้แจ้งหน่วยงานอื่น ๆ /โรงงานข้างเคียง / ชุมชนในรับทราบแล้วได้แก่ นิคมอุตสาหกรรมดับบิวเอชเอ ตะวันออก(มาบตาพุด),นิคมอุตสาหกรรมมาบตาพุด, เจ้าอาวาสวัดหนองแฟบ , ผู้อำนวยการ โรงเรียนบ้านหนองแฟบ , บริษัท ไทยโพลีอะซีทัล จำกัด , บริษัท จีซี โลจิสติกส์ โซลูชั่นส์ จำกัด, ประธานชุมชนหนองแฟบ , เทศบาลเมืองมาบตาพุด

ชื่อ – นามสกุล ผู้รับผิดชอบและประสานงาน นายวิจิตร ศรีทองคำ ตำแหน่ง หัวหน้างานด้านความมั่นคงและภาวะฉุกเฉิน

โทรศัพท์ 038-970000 ต่อ 6269,6274 โทรสาร 038-976288

มือถือ 062-151-4496

ลงชื่อ.....

(นายวิจิตร ศรีทองคำ)

ตำแหน่ง ERS Supervisor

☑ รายงานตามสถานการณ์

ภาคผนวก ข.51

โครงสร้างทีมป้องกันและระงับอัคคีภัย

Crisis Management Organization

SECURITY& FIRE FIGHTING

QSE Organization

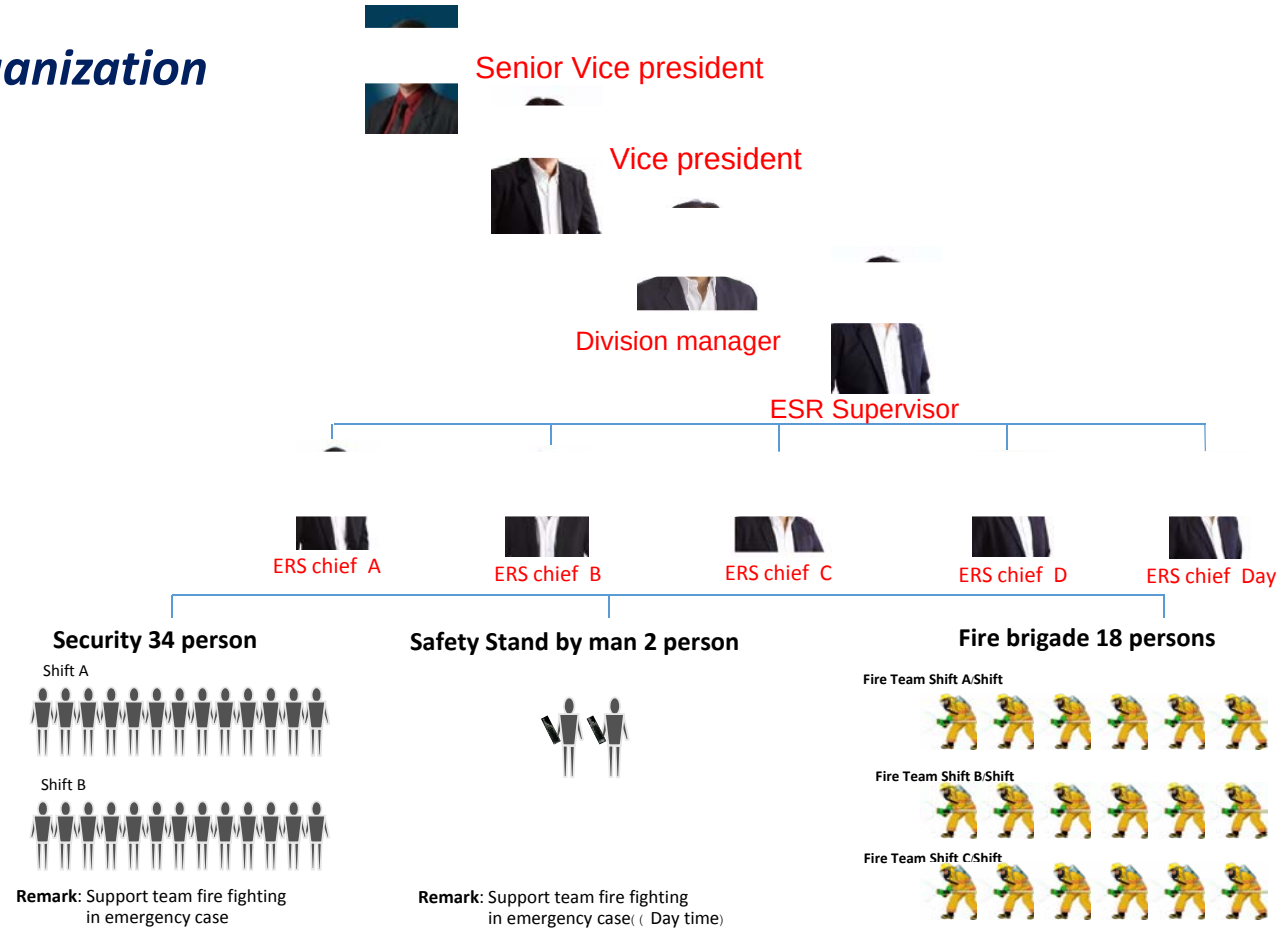

GC11 Q-SH-CM Organization

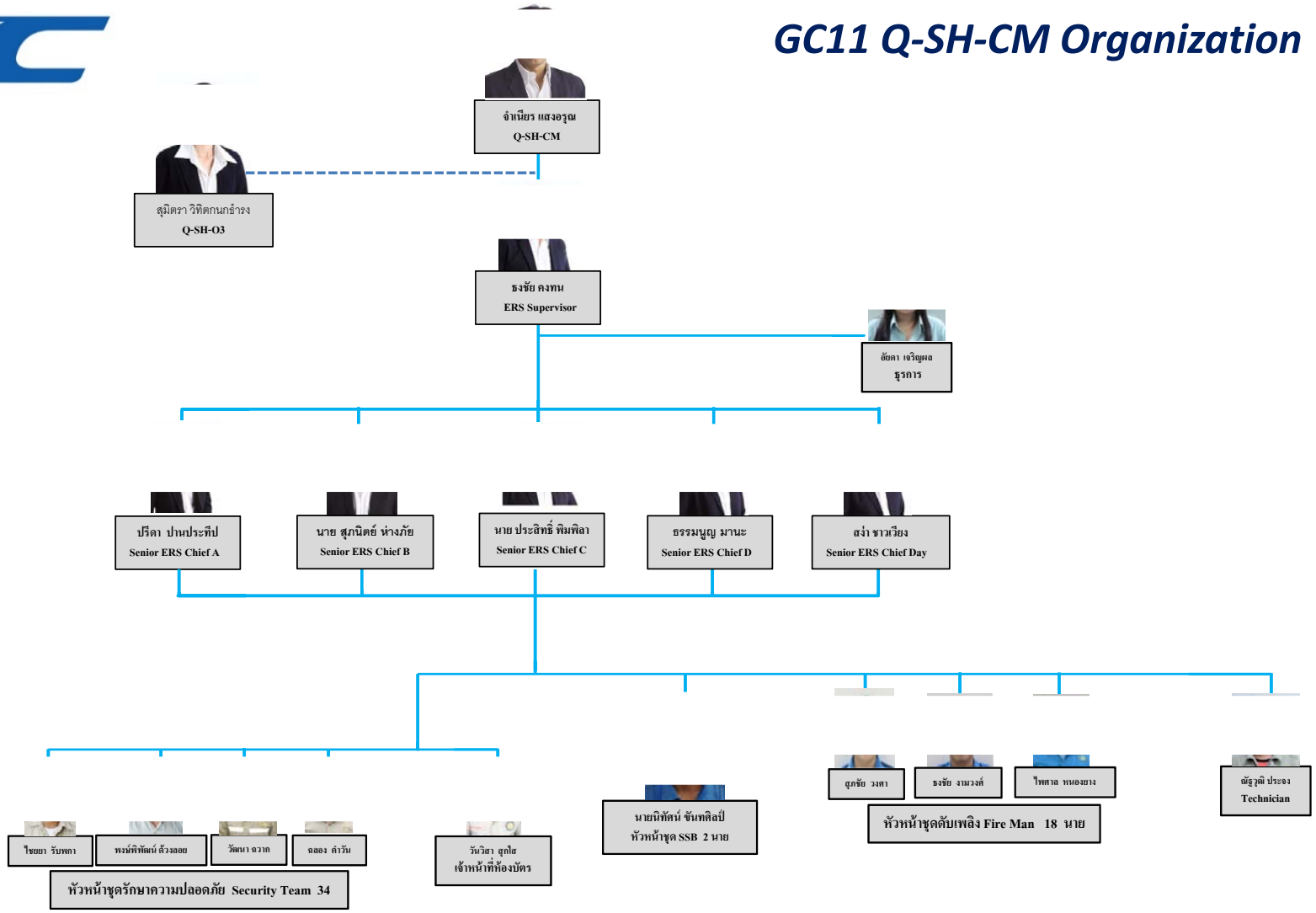

ภาคผนวก ข.52

วิธีปฏิบัติเกี่ยวกับการรายงาน สอบสวน และติดตามผลการแก้ไข ป้องกันอุบัติการณ์

PTT Global Chemical Public Company Limited

Technical Safety and PSM

P-(Q-TS)-OEMS-004

Incident Investigation System

ernal Use Only

This Document is Confidential, Proprietary and Legally Privileged, and is intended for use within PTT Global Chemical Public Company Limited (GC) and its subsidiaries (GC Group) only. No recipients are allowed to disclose, distribute, copy, modify, retransmit, or disseminate this Confidential Information to any Third Party without GC's consent.

PTT Global Chemical Public Company Limited	P-(Q-TS)-OEMS-004: Incident Investigation System

This Document is Confidential, Proprietary and Legally Privileged, and is intended for use within PTT Global Chemical Public Company Limited (GC) and its subsidiaries (GC Group) only. No recipients are allowed to disclose, distribute, copy, modify, retransmit, or disseminate this Confidential Information to any Third Party without GC's consent.

This Document is Confidential, Proprietary and Legally Privileged, and is intended for use within PTT Global Chemical Public Company Limited (GC) and its subsidiaries (GC Group) only. No recipients are allowed to disclose, distribute, copy, modify, retransmit, or disseminate this Confidential Information to any Third Party without GC's consent.

PTT Global Chemical Public Company Limited	P-(Q-TS)-OEMS-004: Incident Investigation System

This Document is Confidential, Proprietary and Legally Privileged, and is intended for use within PTT Global Chemical Public Company Limited (GC) and its subsidiaries (GC Group) only. No recipients are allowed to disclose, distribute, copy, modify, retransmit, or disseminate this Confidential Information to any Third Party without GC's consent.

This Document is Confidential, Proprietary and Legally Privileged, and is intended for use within PTT Global Chemical Public Company Limited (GC) and its subsidiaries (GC Group) only. No recipients are allowed to disclose, distribute, copy, modify, retransmit, or disseminate this Confidential Information to any Third Party without GC's consent.

PTT Global Chemical Public Company Limited	P-(Q-TS)-OEMS-004: Incident Investigation System

This Document is Confidential, Proprietary and Legally Privileged, and is intended for use within PTT Global Chemical Public Company Limited (GC) and its subsidiaries (GC Group) only. No recipients are allowed to disclose, distribute, copy, modify, retransmit, or disseminate this Confidential Information to any Third Party without GC's consent.

This Document is Confidential, Proprietary and Legally Privileged, and is intended for use within PTT Global Chemical Public Company Limited (GC) and its subsidiaries (GC Group) only. No recipients are allowed to disclose, distribute, copy, modify, retransmit, or disseminate this Confidential Information to any Third Party without GC's consent.

PTT Global Chemical Public Company Limited	P-(Q-TS)-OEMS-004: Incident Investigation System

This Document is Confidential, Proprietary and Legally Privileged, and is intended for use within PTT Global Chemical Public Company Limited (GC) and its subsidiaries (GC Group) only. No recipients are allowed to disclose, distribute, copy, modify, retransmit, or disseminate this Confidential Information to any Third Party without GC's consent.

This Document is Confidential, Proprietary and Legally Privileged, and is intended for use within PTT Global Chemical Public Company Limited (GC) and its subsidiaries (GC Group) only. No recipients are allowed to disclose, distribute, copy, modify, retransmit, or disseminate this Confidential Information to any Third Party without GC's consent.

PTT Global Chemical Public Company Limited	P-(Q-TS)-OEMS-004: Incident Investigation System

This Document is Confidential, Proprietary and Legally Privileged, and is intended for use within PTT Global Chemical Public Company Limited (GC) and its subsidiaries (GC Group) only. No recipients are allowed to disclose, distribute, copy, modify, retransmit, or disseminate this Confidential Information to any Third Party without GC's consent.

This Document is Confidential, Proprietary and Legally Privileged, and is intended for use within PTT Global Chemical Public Company Limited (GC) and its subsidiaries (GC Group) only. No recipients are allowed to disclose, distribute, copy, modify, retransmit, or disseminate this Confidential Information to any Third Party without GC's consent.

PTT Global Chemical Public Company Limited	P-(Q-TS)-OEMS-004: Incident Investigation System

This Document is Confidential, Proprietary and Legally Privileged, and is intended for use within PTT Global Chemical Public Company Limited (GC) and its subsidiaries (GC Group) only. No recipients are allowed to disclose, distribute, copy, modify, retransmit, or disseminate this Confidential Information to any Third Party without GC's consent.

This Document is Confidential, Proprietary and Legally Privileged, and is intended for use within PTT Global Chemical Public Company Limited (GC) and its subsidiaries (GC Group) only. No recipients are allowed to disclose, distribute, copy, modify, retransmit, or disseminate this Confidential Information to any Third Party without GC's consent.

PTT Global Chemical Public Company Limited	P-(Q-TS)-OEMS-004: Incident Investigation System

This Document is Confidential, Proprietary and Legally Privileged, and is intended for use within PTT Global Chemical Public Company Limited (GC) and its subsidiaries (GC Group) only. No recipients are allowed to disclose, distribute, copy, modify, retransmit, or disseminate this Confidential Information to any Third Party without GC's consent.

This Document is Confidential, Proprietary and Legally Privileged, and is intended for use within PTT Global Chemical Public Company Limited (GC) and its subsidiaries (GC Group) only. No recipients are allowed to disclose, distribute, copy, modify, retransmit, or disseminate this Confidential Information to any Third Party without GC's consent.

PTT Global Chemical Public Company Limited	P-(Q-TS)-OEMS-004: Incident Investigation System

This Document is Confidential, Proprietary and Legally Privileged, and is intended for use within PTT Global Chemical Public Company Limited (GC) and its subsidiaries (GC Group) only. No recipients are allowed to disclose, distribute, copy, modify, retransmit, or disseminate this Confidential Information to any Third Party without GC's consent.

This Document is Confidential, Proprietary and Legally Privileged, and is intended for use within PTT Global Chemical Public Company Limited (GC) and its subsidiaries (GC Group) only. No recipients are allowed to disclose, distribute, copy, modify, retransmit, or disseminate this Confidential Information to any Third Party without GC's consent.

PTT Global Chemical Public Company Limited	P-(Q-TS)-OEMS-004: Incident Investigation System

This Document is Confidential, Proprietary and Legally Privileged, and is intended for use within PTT Global Chemical Public Company Limited (GC) and its subsidiaries (GC Group) only. No recipients are allowed to disclose, distribute, copy, modify, retransmit, or disseminate this Confidential Information to any Third Party without GC's consent.

This Document is Confidential, Proprietary and Legally Privileged, and is intended for use within PTT Global Chemical Public Company Limited (GC) and its subsidiaries (GC Group) only. No recipients are allowed to disclose, distribute, copy, modify, retransmit, or disseminate this Confidential Information to any Third Party without GC's consent.

PTT Global Chemical Public Company Limited	P-(Q-TS)-OEMS-004: Incident Investigation System

This Document is Confidential, Proprietary and Legally Privileged, and is intended for use within PTT Global Chemical Public Company Limited (GC) and its subsidiaries (GC Group) only. No recipients are allowed to disclose, distribute, copy, modify, retransmit, or disseminate this Confidential Information to any Third Party without GC's consent.

This Document is Confidential, Proprietary and Legally Privileged, and is intended for use within PTT Global Chemical Public Company Limited (GC) and its subsidiaries (GC Group) only. No recipients are allowed to disclose, distribute, copy, modify, retransmit, or disseminate this Confidential Information to any Third Party without GC's consent.

PTT Global Chemical Public Company Limited	P-(Q-TS)-OEMS-004: Incident Investigation System

This Document is Confidential, Proprietary and Legally Privileged, and is intended for use within PTT Global Chemical Public Company Limited (GC) and its subsidiaries (GC Group) only. No recipients are allowed to disclose, distribute, copy, modify, retransmit, or disseminate this Confidential Information to any Third Party without GC's consent.

This Document is Confidential, Proprietary and Legally Privileged, and is intended for use within PTT Global Chemical Public Company Limited (GC) and its subsidiaries (GC Group) only. No recipients are allowed to disclose, distribute, copy, modify, retransmit, or disseminate this Confidential Information to any Third Party without GC's consent.

PTT Global Chemical Public Company Limited	P-(Q-TS)-OEMS-004: Incident Investigation System

This Document is Confidential, Proprietary and Legally Privileged, and is intended for use within PTT Global Chemical Public Company Limited (GC) and its subsidiaries (GC Group) only. No recipients are allowed to disclose, distribute, copy, modify, retransmit, or disseminate this Confidential Information to any Third Party without GC's consent.

This Document is Confidential, Proprietary and Legally Privileged, and is intended for use within PTT Global Chemical Public Company Limited (GC) and its subsidiaries (GC Group) only. No recipients are allowed to disclose, distribute, copy, modify, retransmit, or disseminate this Confidential Information to any Third Party without GC's consent.

PTT Global Chemical Public Company Limited	P-(Q-TS)-OEMS-004: Incident Investigation System

This Document is Confidential, Proprietary and Legally Privileged, and is intended for use within PTT Global Chemical Public Company Limited (GC) and its subsidiaries (GC Group) only. No recipients are allowed to disclose, distribute, copy, modify, retransmit, or disseminate this Confidential Information to any Third Party without GC's consent.

This Document is Confidential, Proprietary and Legally Privileged, and is intended for use within PTT Global Chemical Public Company Limited (GC) and its subsidiaries (GC Group) only. No recipients are allowed to disclose, distribute, copy, modify, retransmit, or disseminate this Confidential Information to any Third Party without GC's consent.

PTT Global Chemical Public Company Limited	P-(Q-TS)-OEMS-004: Incident Investigation System

This Document is Confidential, Proprietary and Legally Privileged, and is intended for use within PTT Global Chemical Public Company Limited (GC) and its subsidiaries (GC Group) only. No recipients are allowed to disclose, distribute, copy, modify, retransmit, or disseminate this Confidential Information to any Third Party without GC's consent.

This Document is Confidential, Proprietary and Legally Privileged, and is intended for use within PTT Global Chemical Public Company Limited (GC) and its subsidiaries (GC Group) only. No recipients are allowed to disclose, distribute, copy, modify, retransmit, or disseminate this Confidential Information to any Third Party without GC's consent.

PTT Global Chemical Public Company Limited	P-(Q-TS)-OEMS-004: Incident Investigation System

This Document is Confidential, Proprietary and Legally Privileged, and is intended for use within PTT Global Chemical Public Company Limited (GC) and its subsidiaries (GC Group) only. No recipients are allowed to disclose, distribute, copy, modify, retransmit, or disseminate this Confidential Information to any Third Party without GC's consent.

This Document is Confidential, Proprietary and Legally Privileged, and is intended for use within PTT Global Chemical Public Company Limited (GC) and its subsidiaries (GC Group) only. No recipients are allowed to disclose, distribute, copy, modify, retransmit, or disseminate this Confidential Information to any Third Party without GC's consent.

This Document is Confidential, Proprietary and Legally Privileged, and is intended for use within PTT Global Chemical Public Company Limited (GC) and its subsidiaries (GC Group) only. No recipients are allowed to disclose, distribute, copy, modify, retransmit, or disseminate this Confidential Information to any Third Party without GC's consent.

ภาคผนวก ข.53

สถิติอุบัติเหตุ

สถิติการเกิดอุบัติเหตุของพนักงาน LLDPE

	Jan	Feb	Mar	Apr	May	Jun	Jul	Aug	Sep	Oct	Nov	Dec
Case accumulate	0	0	0	0	0	0	0	0	0	0	0	0
LWD accumulate (Day)	0	0	0	0	0	0	0	0	0	0	0	0
Recordable case 2023 (รวม)	0.00	0.00	0.00	0.00	0.00	0.00	0.00	0.00	0.00	0.00	0.00	0.00
Recordable case target 2023	0.09	0.09	0.09	0.09	0.09	0.09	0.09	0.09	0.09	0.09	0.09	0.09

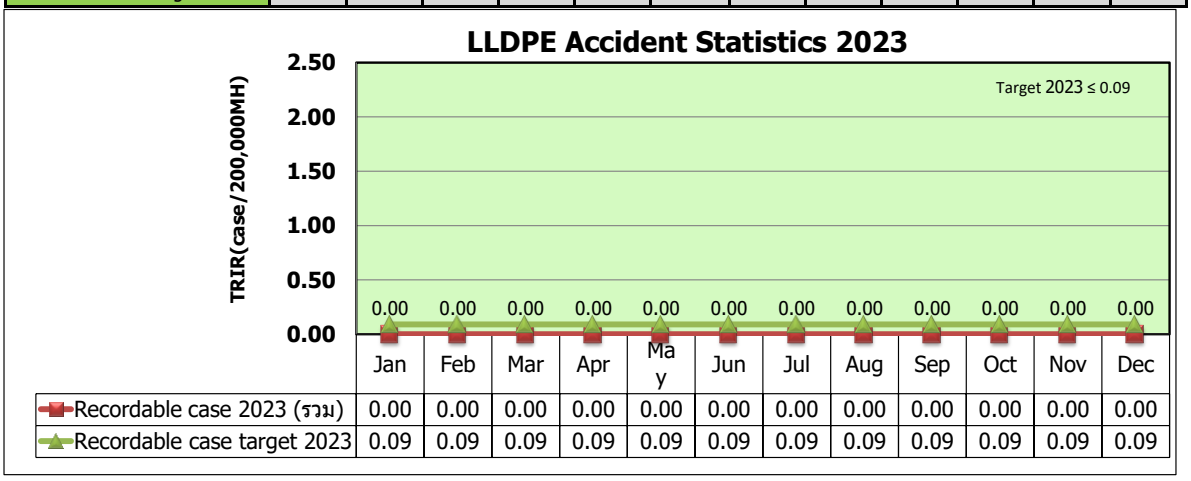

สถิติการเกิดอุบัติเหตุของผู้รับเหมา LLDPE

	Jan	Feb	Mar	Apr	May	Jun	Jul	Aug	Sep	Oct	Nov	Dec
Case accumulate	0	0	0	0	0	0	0	0	0	0	0	0
LWD accumulate (Day)	0	0	0	0	0	0	0	0	0	0	0	0
Recordable case 2023 (รวม)	0.00	0.00	0.00	0.00	0.00	0.00	0.00	0.00	0.00	0.00	0.00	0.00
Recordable case target 2023	0.09	0.09	0.09	0.09	0.09	0.09	0.09	0.09	0.09	0.09	0.09	0.09

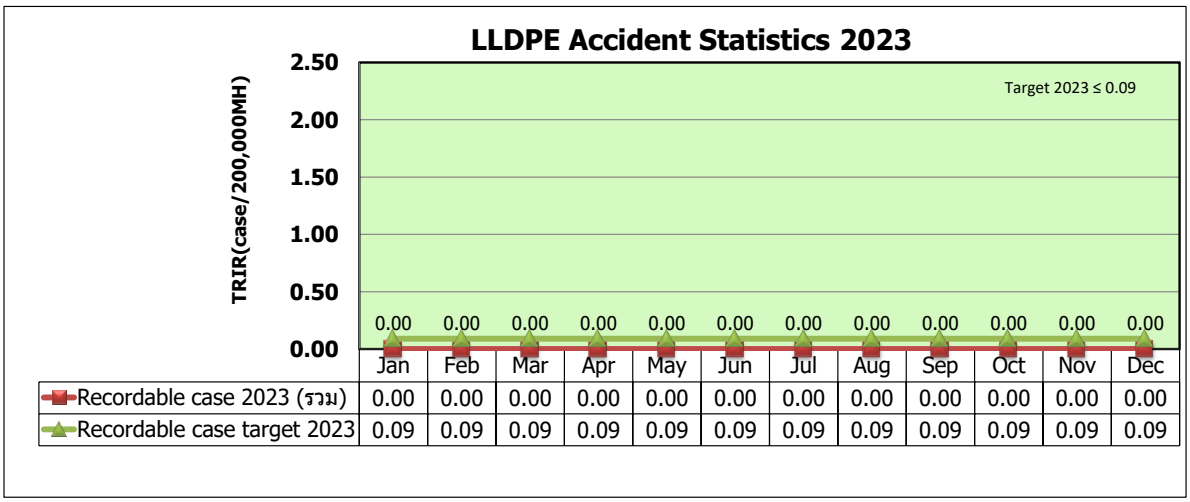

ภาคผนวก ข.54

ระบบการจัดการเรื่องความปลอดภัยของโรงงาน

OACT Meeting

SSHE Performance & PSM

Agenda

Agenda 1 : PSM Performance
Agenda 2 : PSM Work plan
5.1 OD Project Status of Initiatives And KPIs of each project (3 Project)
5.2 Bow-Tie barrier validation by Plant PSM Committee
Agenda 3 : Other

Agenda1
PSM Performance

LLDPE SHE Performance 2023

GC	POL	LLDPE
0/5	0/0	0/0
3	0	0
21/80	3/10	0/0
1,007	618	62
13,282	1,866	109/406
41,721	6,879	1,764

Note : Estimated TRIR 13/12/2023 is **0.05** cases/200K man-hours @ **28.4 Mil** man-hours

Safe Day from last incident (Days)	PTTGC	LLDPE
	62 (Last case 20/10/2023)	1,289 (Last case at 8/6/2020)

Zero Accident Organization

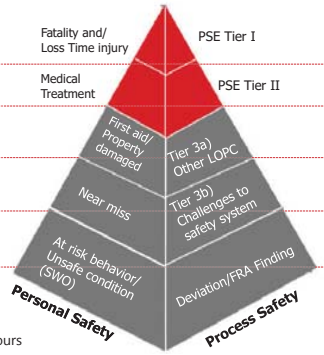

LLDPE	POL	GC
0	0	1
0	0	1
6	10	82
2	14	84
21/71	172/409	2,020/3,243

External Complaint	ชุมชน		
	PTTGC	POL	LLDPE
	0	0	0

GC as of 20 Nov 2023
LLDPE as of 20 Nov 2023

PSM PERFORMANCE DASHBOARD of POL

Health Check

PSM Leading Indicator

No.	PSM Leading Indicator	RP	Nov 2023	
			Target	LLDPE
1	No. of HAZOP Recommendation overdue	TE	0	0
2	% of Incidents which Investigations have been started on time	OP	100%	100%
3	% of all incident countermeasure were closed on time	OP	100%	100%
4	No. of work permit deviation as audit within period time (% of Audit as per total work permit)	SHE	0 (10%)	0 (33%)
5	% of Class S&A Critical Equipment PM Compliance	MN	100%	100%
6	% of Inspection schedule compliance	MN	≥ 98%	100%
7	% of PSV compliance	MN	≥ 98%	100%
8	% of SIF Compliance	MN	100%	100%
9	% of MOC Compliance	AU	100%	100%
10	PSSR Compliance – No. of PSSR deviation	MN	0	0
11	% Contractor Safety Compliance	MN	100%	100%
12	No. of out of Critical Integrity Operating Window without incident report	TE	0	0

Agenda2
PSM Work plan

PSM Internal Audit 2023

PSM IEAT Implementation & HAZOP Revalidation

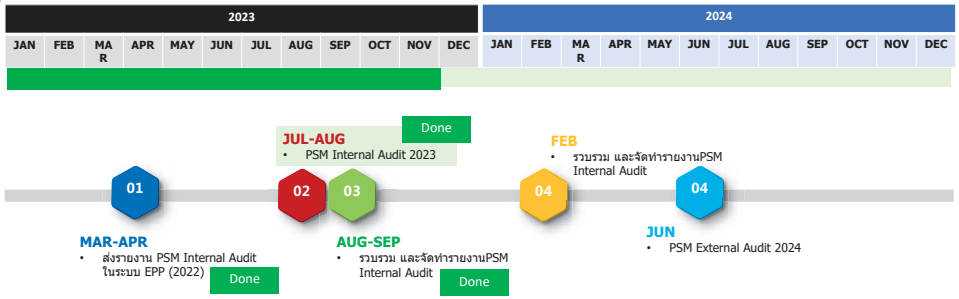

Private & Confidential

ภาคผนวก ข.55

ขั้นตอนวิธีการปฏิบัติงาน (Operating Manual)

บริษัท พีทีที โกลบอล เคมิคอล จำกัด (มหาชน)

Plant Operation I

W-(P-LL-OP1)-WORK-016

วิธีการปฏิบัติงานการควบคุม Polymerization

rnal Use Only

เอกสารฉบับนี้เป็นความลับ และกรรมสิทธิ์ทางกฎหมายเพื่อใช้ภายในกลุ่มบริษัท พีทีที โกลบอล เคมิคอล จำกัด (มหาชน) และบริษัทในเครือเท่านั้น ห้ามเผยแพร่ ทำซ้ำ ดัดแปลง ส่งต่อ ถ่ายทอด เนื้อหาข้อความลับให้กับบุคคลอื่นโดยมิได้รับอนุญาต

เอกสารฉบับนี้เป็นความลับ และกรรมสิทธิ์ทางกฎหมายเพื่อใช้ภายในกลุ่มบริษัท พีทีที โกลบอล เคมิคอล จำกัด (มหาชน) และบริษัทในเครือเท่านั้น ห้ามเผยแพร่ ทำซ้ำ
ดัดแปลง ส่งต่อ ถ่ายทอด เนื้อหาข้อความลับให้กับบุคคลอื่นโดยมิได้รับอนุญาต

บริษัท พีทีที โกลบอล เคมิคอล จำกัด (มหาชน)	W-(P-LL-OP1)-WORK-016: วิธีการปฏิบัติงาน การควบคุม Polymerization

เอกสารฉบับนี้เป็นความลับ และกรรมสิทธิ์ทางกฎหมายเพื่อใช้ภายในกลุ่มบริษัท พีทีที โกลบอล เคมิคอล จำกัด (มหาชน) และบริษัทในเครือเท่านั้น ห้ามเผยแพร่ ทำซ้ำ
ดัดแปลง ส่งต่อ ถ่ายทอด เนื้อหาข้อความลับให้กับบุคคลอื่นโดยมิได้รับอนุญาต

เอกสารฉบับนี้เป็นความลับ และกรรมสิทธิ์ทางกฎหมายเพื่อใช้ภายในกลุ่มบริษัท พีทีที โกลบอล เคมิคอล จำกัด (มหาชน) และบริษัทในเครือเท่านั้น ห้ามเผยแพร่ ทำซ้ำ
ดัดแปลง ส่งต่อ ถ่ายทอด เนื้อหาข้อความลับให้กับบุคคลอื่นโดยมิได้รับอนุญาต

บริษัท พีทีที โกลบอล เคมิคอล จำกัด (มหาชน)	W-(P-LL-OP1)-WORK-016: วิธีการปฏิบัติงาน การควบคุม Polymerization

เอกสารฉบับนี้เป็นความลับ และกรรมสิทธิ์ทางกฎหมายเพื่อใช้ภายในกลุ่มบริษัท พีทีที โกลบอล เคมิคอล จำกัด (มหาชน) และบริษัทในเครือเท่านั้น ห้ามเผยแพร่ ทำซ้ำ
ดัดแปลง ส่งต่อ ถ่ายทอด เนื้อหาข้อความลับให้กับบุคคลอื่นโดยมิได้รับอนุญาต

เอกสารฉบับนี้เป็นความลับ และกรรมสิทธิ์ทางกฎหมายเพื่อใช้ภายในกลุ่มบริษัท พีทีที โกลบอล เคมิคอล จำกัด (มหาชน) และบริษัทในเครือเท่านั้น ห้ามเผยแพร่ ทำซ้ำ
ดัดแปลง ส่งต่อ ถ่ายทอด เนื้อหาข้อความลับให้กับบุคคลอื่นโดยมิได้รับอนุญาต

บริษัท พีทีที โกลบอล เคมิคอล จำกัด (มหาชน)	W-(P-LL-OP1)-WORK-016: วิธีการปฏิบัติงาน การควบคุม Polymerization

เอกสารฉบับนี้เป็นความลับ และกรรมสิทธิ์ทางกฎหมายเพื่อใช้ภายในกลุ่มบริษัท พีทีที โกลบอล เคมิคอล จำกัด (มหาชน) และบริษัทในเครือเท่านั้น ห้ามเผยแพร่ ทำซ้ำ
ดัดแปลง ส่งต่อ ถ่ายทอด เนื้อหาข้อความลับให้กับบุคคลอื่นโดยมิได้รับอนุญาต

เอกสารฉบับนี้เป็นความลับ และกรรมสิทธิ์ทางกฎหมายเพื่อใช้ภายในกลุ่มบริษัท พีทีที โกลบอล เคมิคอล จำกัด (มหาชน) และบริษัทในเครือเท่านั้น ห้ามเผยแพร่ ทำซ้ำ
ดัดแปลง ส่งต่อ ถ่ายทอด เนื้อหาข้อความลับให้กับบุคคลอื่นโดยมิได้รับอนุญาต

บริษัท พีทีที โกลบอล เคมิคอล จำกัด (มหาชน)	W-(P-LL-OP1)-WORK-016: วิธีการปฏิบัติงาน การควบคุม Polymerization

เอกสารฉบับนี้เป็นความลับ และกรรมสิทธิ์ทางกฎหมายเพื่อใช้ภายในกลุ่มบริษัท พีทีที โกลบอล เคมิคอล จำกัด (มหาชน) และบริษัทในเครือเท่านั้น ห้ามเผยแพร่ ทำซ้ำ
ดัดแปลง ส่งต่อ ถ่ายทอด เนื้อหาข้อความลับให้กับบุคคลอื่นโดยมิได้รับอนุญาต

เอกสารฉบับนี้เป็นความลับ และกรรมสิทธิ์ทางกฎหมายเพื่อใช้ภายในกลุ่มบริษัท พีทีที โกลบอล เคมิคอล จำกัด (มหาชน) และบริษัทในเครือเท่านั้น ห้ามเผยแพร่ ทำซ้ำ
ดัดแปลง ส่งต่อ ถ่ายทอด เนื้อหาข้อความลับให้กับบุคคลอื่นโดยมิได้รับอนุญาต

บริษัท พีทีที โกลบอล เคมิคอล จำกัด (มหาชน)	W-(P-LL-OP1)-WORK-016: วิธีการปฏิบัติงาน การควบคุม Polymerization

เอกสารฉบับนี้เป็นความลับ และกรรมสิทธิ์ทางกฎหมายเพื่อใช้ภายในกลุ่มบริษัท พีทีที โกลบอล เคมิคอล จำกัด (มหาชน) และบริษัทในเครือเท่านั้น ห้ามเผยแพร่ ทำซ้ำ
ดัดแปลง ส่งต่อ ถ่ายทอด เนื้อหาข้อความลับให้กับบุคคลอื่นโดยมิได้รับอนุญาต

เอกสารฉบับนี้เป็นความลับ และกรรมสิทธิ์ทางกฎหมายเพื่อใช้ภายในกลุ่มบริษัท พีทีที โกลบอล เคมิคอล จำกัด (มหาชน) และบริษัทในเครือเท่านั้น ห้ามเผยแพร่ ทำซ้ำ
ดัดแปลง ส่งต่อ ถ่ายทอด เนื้อหาข้อความลับให้กับบุคคลอื่นโดยมิได้รับอนุญาต

บริษัท พีทีที โกลบอล เคมิคอล จำกัด (มหาชน)	W-(P-LL-OP1)-WORK-016: วิธีการปฏิบัติงาน การควบคุม Polymerization

เอกสารฉบับนี้เป็นความลับ และกรรมสิทธิ์ทางกฎหมายเพื่อใช้ภายในกลุ่มบริษัท พีทีที โกลบอล เคมิคอล จำกัด (มหาชน) และบริษัทในเครือเท่านั้น ห้ามเผยแพร่ ทำซ้ำ
ดัดแปลง ส่งต่อ ถ่ายทอด เนื้อหาข้อความลับให้กับบุคคลอื่นโดยมิได้รับอนุญาต

เอกสารฉบับนี้เป็นความลับ และกรรมสิทธิ์ทางกฎหมายเพื่อใช้ภายในกลุ่มบริษัท พีทีที โกลบอล เคมิคอล จำกัด (มหาชน) และบริษัทในเครือเท่านั้น ห้ามเผยแพร่ ทำซ้ำ
ดัดแปลง ส่งต่อ ถ่ายทอด เนื้อหาข้อความลับให้กับบุคคลอื่นโดยมิได้รับอนุญาต

เอกสารฉบับนี้เป็นความลับ และกรรมสิทธิ์ทางกฎหมายเพื่อใช้ภายในกลุ่มบริษัท พีทีที โกลบอล เคมิคอล จำกัด (มหาชน) และบริษัทในเครือเท่านั้น ห้ามเผยแพร่ ทำซ้ำ
ดัดแปลง ส่งต่อ ถ่ายทอด เนื้อหาข้อความลับให้กับบุคคลอื่นโดยมิได้รับอนุญาต

เอกสารฉบับนี้เป็นความลับ และกรรมสิทธิ์ทางกฎหมายเพื่อใช้ภายในกลุ่มบริษัท พีทีที โกลบอล เคมิคอล จำกัด (มหาชน) และบริษัทในเครือเท่านั้น ห้ามเผยแพร่ ทำซ้ำ
ดัดแปลง ส่งต่อ ถ่ายทอด เนื้อหาข้อความลับให้กับบุคคลอื่นโดยมิได้รับอนุญาต

บริษัท พีทีที โกลบอล เคมิคอล จำกัด (มหาชน)	W-(P-LL-OP1)-WORK-016: วิธีการปฏิบัติงาน การควบคุม Polymerization

เอกสารฉบับนี้เป็นความลับ และกรรมสิทธิ์ทางกฎหมายเพื่อใช้ภายในกลุ่มบริษัท พีทีที โกลบอล เคมิคอล จำกัด (มหาชน) และบริษัทในเครือเท่านั้น ห้ามเผยแพร่ ทำซ้ำ
ดัดแปลง ส่งต่อ ถ่ายทอด เนื้อหาข้อความลับให้กับบุคคลอื่นโดยมิได้รับอนุญาต

เอกสารฉบับนี้เป็นความลับ และกรรมสิทธิ์ทางกฎหมายเพื่อใช้ภายในกลุ่มบริษัท พีทีที โกลบอล เคมิคอล จำกัด (มหาชน) และบริษัทในเครือเท่านั้น ห้ามเผยแพร่ ทำซ้ำ
ดัดแปลง ส่งต่อ ถ่ายทอด เนื้อหาข้อความลับให้กับบุคคลอื่นโดยมิได้รับอนุญาต

GC	บริษัท พีทีที โกลบอล เคมิคอล จำกัด (มหาชน)	W-(P-LL-OP1)-WORK-016: วิธีการปฏิบัติงาน การควบคุม Polymerization

เอกสารฉบับนี้เป็นความลับ และกรรมสิทธิ์ทางกฎหมายเพื่อใช้ภายในกลุ่มบริษัท พีทีที โกลบอล เคมิคอล จำกัด (มหาชน) และบริษัทในเครือเท่านั้น ห้ามเผยแพร่ ทำซ้ำ
ดัดแปลง ส่งต่อ ถ่ายทอด เนื้อหาข้อความลับให้กับบุคคลอื่นโดยมิได้รับอนุญาต

เอกสารฉบับนี้เป็นความลับ และกรรมสิทธิ์ทางกฎหมายเพื่อใช้ภายในกลุ่มบริษัท พีทีที โกลบอล เคมิคอล จำกัด (มหาชน) และบริษัทในเครือเท่านั้น ห้ามเผยแพร่ ทำซ้ำ
ดัดแปลง ส่งต่อ ถ่ายทอด เนื้อหาข้อความลับให้กับบุคคลอื่นโดยมิได้รับอนุญาต

บริษัท พีทีที โกลบอล เคมิคอล จำกัด (มหาชน)	W-(P-LL-OP1)-WORK-016: วิธีการปฏิบัติงาน การควบคุม Polymerization

เอกสารฉบับนี้เป็นความลับ และกรรมสิทธิ์ทางกฎหมายเพื่อใช้ภายในกลุ่มบริษัท พีทีที โกลบอล เคมิคอล จำกัด (มหาชน) และบริษัทในเครือเท่านั้น ห้ามเผยแพร่ ทำซ้ำ
ดัดแปลง ส่งต่อ ถ่ายทอด เนื้อหาข้อความลับให้กับบุคคลอื่นโดยมิได้รับอนุญาต

เอกสารฉบับนี้เป็นความลับ และกรรมสิทธิ์ทางกฎหมายเพื่อใช้ภายในกลุ่มบริษัท พีทีที โกลบอล เคมิคอล จำกัด (มหาชน) และบริษัทในเครือเท่านั้น ห้ามเผยแพร่ ทำซ้ำ
ดัดแปลง ส่งต่อ ถ่ายทอด เนื้อหาข้อความลับให้กับบุคคลอื่นโดยมิได้รับอนุญาต

บริษัท พีทีที โกลบอล เคมิคอล จำกัด (มหาชน)	W-(P-LL-OP1)-WORK-016: วิธีการปฏิบัติงาน การควบคุม Polymerization

เอกสารฉบับนี้เป็นความลับ และกรรมสิทธิ์ทางกฎหมายเพื่อใช้ภายในกลุ่มบริษัท พีทีที โกลบอล เคมิคอล จำกัด (มหาชน) และบริษัทในเครือเท่านั้น ห้ามเผยแพร่ ทำซ้ำ
ดัดแปลง ส่งต่อ ถ่ายทอด เนื้อหาข้อความลับให้กับบุคคลอื่นโดยมิได้รับอนุญาต

เอกสารฉบับนี้เป็นความลับ และกรรมสิทธิ์ทางกฎหมายเพื่อใช้ภายในกลุ่มบริษัท พีทีที โกลบอล เคมิคอล จำกัด (มหาชน) และบริษัทในเครือเท่านั้น ห้ามเผยแพร่ ทำซ้ำ
ดัดแปลง ส่งต่อ ถ่ายทอด เนื้อหาข้อความลับให้กับบุคคลอื่นโดยมิได้รับอนุญาต

GC	บริษัท พีทีที โกลบอล เคมิคอล จำกัด (มหาชน)	W-(P-LL-OP1)-WORK-016: วิธีการปฏิบัติงาน การควบคุม Polymerization

เอกสารฉบับนี้เป็นความลับ และกรรมสิทธิ์ทางกฎหมายเพื่อใช้ภายในกลุ่มบริษัท พีทีที โกลบอล เคมิคอล จำกัด (มหาชน) และบริษัทในเครือเท่านั้น ห้ามเผยแพร่ ทำซ้ำ
ดัดแปลง ส่งต่อ ถ่ายทอด เนื้อหาข้อความลับให้กับบุคคลอื่นโดยมิได้รับอนุญาต

เอกสารฉบับนี้เป็นความลับ และกรรมสิทธิ์ทางกฎหมายเพื่อใช้ภายในกลุ่มบริษัท พีทีที โกลบอล เคมิคอล จำกัด (มหาชน) และบริษัทในเครือเท่านั้น ห้ามเผยแพร่ ทำซ้ำ
ดัดแปลง ส่งต่อ ถ่ายทอด เนื้อหาข้อความลับให้กับบุคคลอื่นโดยมิได้รับอนุญาต

บริษัท พีทีที โกลบอล เคมิคอล จำกัด (มหาชน)	W-(P-LL-OP1)-WORK-016: วิธีการปฏิบัติงาน การควบคุม Polymerization

เอกสารฉบับนี้เป็นความลับ และกรรมสิทธิ์ทางกฎหมายเพื่อใช้ภายในกลุ่มบริษัท พีทีที โกลบอล เคมิคอล จำกัด (มหาชน) และบริษัทในเครือเท่านั้น ห้ามเผยแพร่ ทำซ้ำ
ดัดแปลง ส่งต่อ ถ่ายทอด เนื้อหาข้อความลับให้กับบุคคลอื่นโดยมิได้รับอนุญาต

เอกสารฉบับนี้เป็นความลับ และกรรมสิทธิ์ทางกฎหมายเพื่อใช้ภายในกลุ่มบริษัท พีทีที โกลบอล เคมิคอล จำกัด (มหาชน) และบริษัทในเครือเท่านั้น ห้ามเผยแพร่ ทำซ้ำ
ดัดแปลง ส่งต่อ ถ่ายทอด เนื้อหาข้อความลับให้กับบุคคลอื่นโดยมิได้รับอนุญาต

GC	บริษัท พีทีที โกลบอล เคมิคอล จำกัด (มหาชน)	W-(P-LL-OP1)-WORK-016: วิธีการปฏิบัติงาน การควบคุม Polymerization

เอกสารฉบับนี้เป็นความลับ และกรรมสิทธิ์ทางกฎหมายเพื่อใช้ภายในกลุ่มบริษัท พีทีที โกลบอล เคมิคอล จำกัด (มหาชน) และบริษัทในเครือเท่านั้น ห้ามเผยแพร่ ทำซ้ำ
ดัดแปลง ส่งต่อ ถ่ายทอด เนื้อหาข้อความลับให้กับบุคคลอื่นโดยมิได้รับอนุญาต

เอกสารฉบับนี้เป็นความลับ และกรรมสิทธิ์ทางกฎหมายเพื่อใช้ภายในกลุ่มบริษัท พีทีที โกลบอล เคมิคอล จำกัด (มหาชน) และบริษัทในเครือเท่านั้น ห้ามเผยแพร่ ทำซ้ำ
ดัดแปลง ส่งต่อ ถ่ายทอด เนื้อหาข้อความลับให้กับบุคคลอื่นโดยมิได้รับอนุญาต

บริษัท พีทีที โกลบอล เคมิคอล จำกัด (มหาชน)	W-(P-LL-OP1)-WORK-016: วิธีการปฏิบัติงาน การควบคุม Polymerization

เอกสารฉบับนี้เป็นความลับ และกรรมสิทธิ์ทางกฎหมายเพื่อใช้ภายในกลุ่มบริษัท พีทีที โกลบอล เคมิคอล จำกัด (มหาชน) และบริษัทในเครือเท่านั้น ห้ามเผยแพร่ ทำซ้ำ
ดัดแปลง ส่งต่อ ถ่ายทอด เนื้อหาข้อความลับให้กับบุคคลอื่นโดยมิได้รับอนุญาต

เอกสารฉบับนี้เป็นความลับ และกรรมสิทธิ์ทางกฎหมายเพื่อใช้ภายในกลุ่มบริษัท พีทีที โกลบอล เคมิคอล จำกัด (มหาชน) และบริษัทในเครือเท่านั้น ห้ามเผยแพร่ ทำซ้ำ
ดัดแปลง ส่งต่อ ถ่ายทอด เนื้อหาข้อความลับให้กับบุคคลอื่นโดยมิได้รับอนุญาต

บริษัท พีทีที โกลบอล เคมิคอล จำกัด (มหาชน)	W-(P-LL-OP1)-WORK-016: วิธีการปฏิบัติงาน การควบคุม Polymerization

เอกสารฉบับนี้เป็นความลับ และกรรมสิทธิ์ทางกฎหมายเพื่อใช้ภายในกลุ่มบริษัท พีทีที โกลบอล เคมิคอล จำกัด (มหาชน) และบริษัทในเครือเท่านั้น ห้ามเผยแพร่ ทำซ้ำ
ดัดแปลง ส่งต่อ ถ่ายทอด เนื้อหาข้อความลับให้กับบุคคลอื่นโดยมิได้รับอนุญาต

เอกสารฉบับนี้เป็นความลับ และกรรมสิทธิ์ทางกฎหมายเพื่อใช้ภายในกลุ่มบริษัท พีทีที โกลบอล เคมิคอล จำกัด (มหาชน) และบริษัทในเครือเท่านั้น ห้ามเผยแพร่ ทำซ้ำ
ดัดแปลง ส่งต่อ ถ่ายทอด เนื้อหาข้อความลับให้กับบุคคลอื่นโดยมิได้รับอนุญาต

เอกสารฉบับนี้เป็นความลับ และกรรมสิทธิ์ทางกฎหมายเพื่อใช้ภายในกลุ่มบริษัท พีทีที โกลบอล เคมิคอล จำกัด (มหาชน) และบริษัทในเครือเท่านั้น ห้ามเผยแพร่ ทำซ้ำ
ดัดแปลง ส่งต่อ ถ่ายทอด เนื้อหาข้อความลับให้กับบุคคลอื่นโดยมิได้รับอนุญาต

เอกสารฉบับนี้เป็นความลับ และกรรมสิทธิ์ทางกฎหมายเพื่อใช้ภายในกลุ่มบริษัท พีทีที โกลบอล เคมิคอล จำกัด (มหาชน) และบริษัทในเครือเท่านั้น ห้ามเผยแพร่ ทำซ้ำ
ดัดแปลง ส่งต่อ ถ่ายทอด เนื้อหาข้อความลับให้กับบุคคลอื่นโดยมิได้รับอนุญาต

บริษัท พีทีที โกลบอล เคมิคอล จำกัด (มหาชน)	W-(P-LL-OP1)-WORK-016: วิธีการปฏิบัติงาน การควบคุม Polymerization

เอกสารฉบับนี้เป็นความลับ และกรรมสิทธิ์ทางกฎหมายเพื่อใช้ภายในกลุ่มบริษัท พีทีที โกลบอล เคมิคอล จำกัด (มหาชน) และบริษัทในเครือเท่านั้น ห้ามเผยแพร่ ทำซ้ำ
ดัดแปลง ส่งต่อ ถ่ายทอด เนื้อหาข้อความลับให้กับบุคคลอื่นโดยมิได้รับอนุญาต

เอกสารฉบับนี้เป็นความลับ และกรรมสิทธิ์ทางกฎหมายเพื่อใช้ภายในกลุ่มบริษัท พีทีที โกลบอล เคมิคอล จำกัด (มหาชน) และบริษัทในเครือเท่านั้น ห้ามเผยแพร่ ทำซ้ำ ดัดแปลง ส่งต่อ ถ่ายทอด เนื้อหาข้อความลับให้กับบุคคลอื่นโดยมิได้รับอนุญาต

บริษัท พีทีที โกลบอล เคมิคอล จำกัด (มหาชน)

Plant Operation II

W-(P-LL-OP2)-WORK-012

วิธีการปฏิบัติงานการควบคุม Polymerization

rnal Use Only

เอกสารฉบับนี้เป็นความลับ และกรรมสิทธิ์ทางกฎหมายเพื่อใช้ภายในกลุ่มบริษัท พีทีที โกลบอล เคมิคอล จำกัด (มหาชน) และบริษัทในเครือเท่านั้น ห้ามเผยแพร่ ทำซ้ำ ดัดแปลง ส่งต่อ ถ่ายทอด เนื้อหาข้อความลับให้กับบุคคลอื่นโดยมิได้รับอนุญาต

เอกสารฉบับนี้เป็นความลับ และกรรมสิทธิ์ทางกฎหมายเพื่อใช้ภายในกลุ่มบริษัท พีทีที โกลบอล เคมิคอล จำกัด (มหาชน) และบริษัทในเครือเท่านั้น ห้ามเผยแพร่ ทำซ้ำ
ดัดแปลง ส่งต่อ ถ่ายทอด เนื้อหาข้อความลับให้กับบุคคลอื่นโดยมิได้รับอนุญาต

บริษัท พีทีที โกลบอล เคมิคอล จำกัด (มหาชน)	W-(P-LL-OP2)-WORK-012: วิธีการปฏิบัติงาน การควบคุม Polymerization

เอกสารฉบับนี้เป็นความลับ และกรรมสิทธิ์ทางกฎหมายเพื่อใช้ภายในกลุ่มบริษัท พีทีที โกลบอล เคมิคอล จำกัด (มหาชน) และบริษัทในเครือเท่านั้น ห้ามเผยแพร่ ทำซ้ำ
ดัดแปลง ส่งต่อ ถ่ายทอด เนื้อหาข้อความลับให้กับบุคคลอื่นโดยมิได้รับอนุญาต

เอกสารฉบับนี้เป็นความลับ และกรรมสิทธิ์ทางกฎหมายเพื่อใช้ภายในกลุ่มบริษัท พีทีที โกลบอล เคมิคอล จำกัด (มหาชน) และบริษัทในเครือเท่านั้น ห้ามเผยแพร่ ทำซ้ำ
ดัดแปลง ส่งต่อ ถ่ายทอด เนื้อหาข้อความลับให้กับบุคคลอื่นโดยมิได้รับอนุญาต

บริษัท พีทีที โกลบอล เคมิคอล จำกัด (มหาชน)	W-(P-LL-OP2)-WORK-012: วิธีการปฏิบัติงาน การควบคุม Polymerization

เอกสารฉบับนี้เป็นความลับ และกรรมสิทธิ์ทางกฎหมายเพื่อใช้ภายในกลุ่มบริษัท พีทีที โกลบอล เคมิคอล จำกัด (มหาชน) และบริษัทในเครือเท่านั้น ห้ามเผยแพร่ ทำซ้ำ
ดัดแปลง ส่งต่อ ถ่ายทอด เนื้อหาข้อความลับให้กับบุคคลอื่นโดยมิได้รับอนุญาต

เอกสารฉบับนี้เป็นความลับ และกรรมสิทธิ์ทางกฎหมายเพื่อใช้ภายในกลุ่มบริษัท พีทีที โกลบอล เคมิคอล จำกัด (มหาชน) และบริษัทในเครือเท่านั้น ห้ามเผยแพร่ ทำซ้ำ
ดัดแปลง ส่งต่อ ถ่ายทอด เนื้อหาข้อความลับให้กับบุคคลอื่นโดยมิได้รับอนุญาต

บริษัท พีทีที โกลบอล เคมิคอล จำกัด (มหาชน)	W-(P-LL-OP2)-WORK-012: วิธีการปฏิบัติงาน การควบคุม Polymerization

เอกสารฉบับนี้เป็นความลับ และกรรมสิทธิ์ทางกฎหมายเพื่อใช้ภายในกลุ่มบริษัท พีทีที โกลบอล เคมิคอล จำกัด (มหาชน) และบริษัทในเครือเท่านั้น ห้ามเผยแพร่ ทำซ้ำ
ดัดแปลง ส่งต่อ ถ่ายทอด เนื้อหาข้อความลับให้กับบุคคลอื่นโดยมิได้รับอนุญาต

เอกสารฉบับนี้เป็นความลับ และกรรมสิทธิ์ทางกฎหมายเพื่อใช้ภายในกลุ่มบริษัท พีทีที โกลบอล เคมิคอล จำกัด (มหาชน) และบริษัทในเครือเท่านั้น ห้ามเผยแพร่ ทำซ้ำ
ดัดแปลง ส่งต่อ ถ่ายทอด เนื้อหาข้อความลับให้กับบุคคลอื่นโดยมิได้รับอนุญาต

บริษัท พีทีที โกลบอล เคมิคอล จำกัด (มหาชน)	W-(P-LL-OP2)-WORK-012: วิธีการปฏิบัติงาน การควบคุม Polymerization

เอกสารฉบับนี้เป็นความลับ และกรรมสิทธิ์ทางกฎหมายเพื่อใช้ภายในกลุ่มบริษัท พีทีที โกลบอล เคมิคอล จำกัด (มหาชน) และบริษัทในเครือเท่านั้น ห้ามเผยแพร่ ทำซ้ำ
ดัดแปลง ส่งต่อ ถ่ายทอด เนื้อหาข้อความลับให้กับบุคคลอื่นโดยมิได้รับอนุญาต

เอกสารฉบับนี้เป็นความลับ และกรรมสิทธิ์ทางกฎหมายเพื่อใช้ภายในกลุ่มบริษัท พีทีที โกลบอล เคมิคอล จำกัด (มหาชน) และบริษัทในเครือเท่านั้น ห้ามเผยแพร่ ทำซ้ำ
ดัดแปลง ส่งต่อ ถ่ายทอด เนื้อหาข้อความลับให้กับบุคคลอื่นโดยมิได้รับอนุญาต

บริษัท พีทีที โกลบอล เคมิคอล จำกัด (มหาชน)	W-(P-LL-OP2)-WORK-012: วิธีการปฏิบัติงาน การควบคุม Polymerization

เอกสารฉบับนี้เป็นความลับ และกรรมสิทธิ์ทางกฎหมายเพื่อใช้ภายในกลุ่มบริษัท พีทีที โกลบอล เคมิคอล จำกัด (มหาชน) และบริษัทในเครือเท่านั้น ห้ามเผยแพร่ ทำซ้ำ
ดัดแปลง ส่งต่อ ถ่ายทอด เนื้อหาข้อความลับให้กับบุคคลอื่นโดยมิได้รับอนุญาต

เอกสารฉบับนี้เป็นความลับ และกรรมสิทธิ์ทางกฎหมายเพื่อใช้ภายในกลุ่มบริษัท พีทีที โกลบอล เคมิคอล จำกัด (มหาชน) และบริษัทในเครือเท่านั้น ห้ามเผยแพร่ ทำซ้ำ
ดัดแปลง ส่งต่อ ถ่ายทอด เนื้อหาข้อความลับให้กับบุคคลอื่นโดยมิได้รับอนุญาต

บริษัท พีทีที โกลบอล เคมิคอล จำกัด (มหาชน)	W-(P-LL-OP2)-WORK-012: วิธีการปฏิบัติงาน การควบคุม Polymerization

เอกสารฉบับนี้เป็นความลับ และกรรมสิทธิ์ทางกฎหมายเพื่อใช้ภายในกลุ่มบริษัท พีทีที โกลบอล เคมิคอล จำกัด (มหาชน) และบริษัทในเครือเท่านั้น ห้ามเผยแพร่ ทำซ้ำ
ดัดแปลง ส่งต่อ ถ่ายทอด เนื้อหาข้อความลับให้กับบุคคลอื่นโดยมิได้รับอนุญาต

เอกสารฉบับนี้เป็นความลับ และกรรมสิทธิ์ทางกฎหมายเพื่อใช้ภายในกลุ่มบริษัท พีทีที โกลบอล เคมิคอล จำกัด (มหาชน) และบริษัทในเครือเท่านั้น ห้ามเผยแพร่ ทำซ้ำ
ดัดแปลง ส่งต่อ ถ่ายทอด เนื้อหาข้อความลับให้กับบุคคลอื่นโดยมิได้รับอนุญาต

บริษัท พีทีที โกลบอล เคมิคอล จำกัด (มหาชน)	W-(P-LL-OP2)-WORK-012: วิธีการปฏิบัติงาน การควบคุม Polymerization

เอกสารฉบับนี้เป็นความลับ และกรรมสิทธิ์ทางกฎหมายเพื่อใช้ภายในกลุ่มบริษัท พีทีที โกลบอล เคมิคอล จำกัด (มหาชน) และบริษัทในเครือเท่านั้น ห้ามเผยแพร่ ทำซ้ำ
ดัดแปลง ส่งต่อ ถ่ายทอด เนื้อหาข้อความลับให้กับบุคคลอื่นโดยมิได้รับอนุญาต

เอกสารฉบับนี้เป็นความลับ และกรรมสิทธิ์ทางกฎหมายเพื่อใช้ภายในกลุ่มบริษัท พีทีที โกลบอล เคมิคอล จำกัด (มหาชน) และบริษัทในเครือเท่านั้น ห้ามเผยแพร่ ทำซ้ำ
ดัดแปลง ส่งต่อ ถ่ายทอด เนื้อหาข้อความลับให้กับบุคคลอื่นโดยมิได้รับอนุญาต

บริษัท พีทีที โกลบอล เคมิคอล จำกัด (มหาชน)	W-(P-LL-OP2)-WORK-012: วิธีการปฏิบัติงาน การควบคุม Polymerization

เอกสารฉบับนี้เป็นความลับ และกรรมสิทธิ์ทางกฎหมายเพื่อใช้ภายในกลุ่มบริษัท พีทีที โกลบอล เคมิคอล จำกัด (มหาชน) และบริษัทในเครือเท่านั้น ห้ามเผยแพร่ ทำซ้ำ
ดัดแปลง ส่งต่อ ถ่ายทอด เนื้อหาข้อความลับให้กับบุคคลอื่นโดยมิได้รับอนุญาต

เอกสารฉบับนี้เป็นความลับ และกรรมสิทธิ์ทางกฎหมายเพื่อใช้ภายในกลุ่มบริษัท พีทีที โกลบอล เคมิคอล จำกัด (มหาชน) และบริษัทในเครือเท่านั้น ห้ามเผยแพร่ ทำซ้ำ
ดัดแปลง ส่งต่อ ถ่ายทอด เนื้อหาข้อความลับให้กับบุคคลอื่นโดยมิได้รับอนุญาต

เอกสารฉบับนี้เป็นความลับ และกรรมสิทธิ์ทางกฎหมายเพื่อใช้ภายในกลุ่มบริษัท พีทีที โกลบอล เคมิคอล จำกัด (มหาชน) และบริษัทในเครือเท่านั้น ห้ามเผยแพร่ ทำซ้ำ
ดัดแปลง ส่งต่อ ถ่ายทอด เนื้อหาข้อความลับให้กับบุคคลอื่นโดยมิได้รับอนุญาต

เอกสารฉบับนี้เป็นความลับ และกรรมสิทธิ์ทางกฎหมายเพื่อใช้ภายในกลุ่มบริษัท พีทีที โกลบอล เคมิคอล จำกัด (มหาชน) และบริษัทในเครือเท่านั้น ห้ามเผยแพร่ ทำซ้ำ
ดัดแปลง ส่งต่อ ถ่ายทอด เนื้อหาข้อความลับให้กับบุคคลอื่นโดยมิได้รับอนุญาต

บริษัท พีทีที โกลบอล เคมิคอล จำกัด (มหาชน)	W-(P-LL-OP2)-WORK-012: วิธีการปฏิบัติงาน การควบคุม Polymerization

เอกสารฉบับนี้เป็นความลับ และกรรมสิทธิ์ทางกฎหมายเพื่อใช้ภายในกลุ่มบริษัท พีทีที โกลบอล เคมิคอล จำกัด (มหาชน) และบริษัทในเครือเท่านั้น ห้ามเผยแพร่ ทำซ้ำ
ดัดแปลง ส่งต่อ ถ่ายทอด เนื้อหาข้อความลับให้กับบุคคลอื่นโดยมิได้รับอนุญาต

เอกสารฉบับนี้เป็นความลับ และกรรมสิทธิ์ทางกฎหมายเพื่อใช้ภายในกลุ่มบริษัท พีทีที โกลบอล เคมิคอล จำกัด (มหาชน) และบริษัทในเครือเท่านั้น ห้ามเผยแพร่ ทำซ้ำ
ดัดแปลง ส่งต่อ ถ่ายทอด เนื้อหาข้อความลับให้กับบุคคลอื่นโดยมิได้รับอนุญาต

บริษัท พีทีที โกลบอล เคมิคอล จำกัด (มหาชน)	W-(P-LL-OP2)-WORK-012: วิธีการปฏิบัติงาน การควบคุม Polymerization

เอกสารฉบับนี้เป็นความลับ และกรรมสิทธิ์ทางกฎหมายเพื่อใช้ภายในกลุ่มบริษัท พีทีที โกลบอล เคมิคอล จำกัด (มหาชน) และบริษัทในเครือเท่านั้น ห้ามเผยแพร่ ทำซ้ำ
ดัดแปลง ส่งต่อ ถ่ายทอด เนื้อหาข้อความลับให้กับบุคคลอื่นโดยมิได้รับอนุญาต

เอกสารฉบับนี้เป็นความลับ และกรรมสิทธิ์ทางกฎหมายเพื่อใช้ภายในกลุ่มบริษัท พีทีที โกลบอล เคมิคอล จำกัด (มหาชน) และบริษัทในเครือเท่านั้น ห้ามเผยแพร่ ทำซ้ำ
ดัดแปลง ส่งต่อ ถ่ายทอด เนื้อหาข้อความลับให้กับบุคคลอื่นโดยมิได้รับอนุญาต

บริษัท พีทีที โกลบอล เคมิคอล จำกัด (มหาชน)	W-(P-LL-OP2)-WORK-012: วิธีการปฏิบัติงาน การควบคุม Polymerization

เอกสารฉบับนี้เป็นความลับ และกรรมสิทธิ์ทางกฎหมายเพื่อใช้ภายในกลุ่มบริษัท พีทีที โกลบอล เคมิคอล จำกัด (มหาชน) และบริษัทในเครือเท่านั้น ห้ามเผยแพร่ ทำซ้ำ
ดัดแปลง ส่งต่อ ถ่ายทอด เนื้อหาข้อความลับให้กับบุคคลอื่นโดยมิได้รับอนุญาต

เอกสารฉบับนี้เป็นความลับ และกรรมสิทธิ์ทางกฎหมายเพื่อใช้ภายในกลุ่มบริษัท พีทีที โกลบอล เคมิคอล จำกัด (มหาชน) และบริษัทในเครือเท่านั้น ห้ามเผยแพร่ ทำซ้ำ
ดัดแปลง ส่งต่อ ถ่ายทอด เนื้อหาข้อความลับให้กับบุคคลอื่นโดยมิได้รับอนุญาต

บริษัท พีทีที โกลบอล เคมิคอล จำกัด (มหาชน)	W-(P-LL-OP2)-WORK-012: วิธีการปฏิบัติงาน การควบคุม Polymerization

เอกสารฉบับนี้เป็นความลับ และกรรมสิทธิ์ทางกฎหมายเพื่อใช้ภายในกลุ่มบริษัท พีทีที โกลบอล เคมิคอล จำกัด (มหาชน) และบริษัทในเครือเท่านั้น ห้ามเผยแพร่ ทำซ้ำ
ดัดแปลง ส่งต่อ ถ่ายทอด เนื้อหาข้อความลับให้กับบุคคลอื่นโดยมิได้รับอนุญาต

เอกสารฉบับนี้เป็นความลับ และกรรมสิทธิ์ทางกฎหมายเพื่อใช้ภายในกลุ่มบริษัท พีทีที โกลบอล เคมิคอล จำกัด (มหาชน) และบริษัทในเครือเท่านั้น ห้ามเผยแพร่ ทำซ้ำ
ดัดแปลง ส่งต่อ ถ่ายทอด เนื้อหาข้อความลับให้กับบุคคลอื่นโดยมิได้รับอนุญาต

บริษัท พีทีที โกลบอล เคมิคอล จำกัด (มหาชน)	W-(P-LL-OP2)-WORK-012: วิธีการปฏิบัติงาน การควบคุม Polymerization

เอกสารฉบับนี้เป็นความลับ และกรรมสิทธิ์ทางกฎหมายเพื่อใช้ภายในกลุ่มบริษัท พีทีที โกลบอล เคมิคอล จำกัด (มหาชน) และบริษัทในเครือเท่านั้น ห้ามเผยแพร่ ทำซ้ำ
ดัดแปลง ส่งต่อ ถ่ายทอด เนื้อหาข้อความลับให้กับบุคคลอื่นโดยมิได้รับอนุญาต

เอกสารฉบับนี้เป็นความลับ และกรรมสิทธิ์ทางกฎหมายเพื่อใช้ภายในกลุ่มบริษัท พีทีที โกลบอล เคมิคอล จำกัด (มหาชน) และบริษัทในเครือเท่านั้น ห้ามเผยแพร่ ทำซ้ำ
ดัดแปลง ส่งต่อ ถ่ายทอด เนื้อหาข้อความลับให้กับบุคคลอื่นโดยมิได้รับอนุญาต

บริษัท พีทีที โกลบอล เคมิคอล จำกัด (มหาชน)	W-(P-LL-OP2)-WORK-012: วิธีการปฏิบัติงาน การควบคุม Polymerization

เอกสารฉบับนี้เป็นความลับ และกรรมสิทธิ์ทางกฎหมายเพื่อใช้ภายในกลุ่มบริษัท พีทีที โกลบอล เคมิคอล จำกัด (มหาชน) และบริษัทในเครือเท่านั้น ห้ามเผยแพร่ ทำซ้ำ
ดัดแปลง ส่งต่อ ถ่ายทอด เนื้อหาข้อความลับให้กับบุคคลอื่นโดยมิได้รับอนุญาต

เอกสารฉบับนี้เป็นความลับ และกรรมสิทธิ์ทางกฎหมายเพื่อใช้ภายในกลุ่มบริษัท พีทีที โกลบอล เคมิคอล จำกัด (มหาชน) และบริษัทในเครือเท่านั้น ห้ามเผยแพร่ ทำซ้ำ
ดัดแปลง ส่งต่อ ถ่ายทอด เนื้อหาข้อความลับให้กับบุคคลอื่นโดยมิได้รับอนุญาต

บริษัท พีทีที โกลบอล เคมิคอล จำกัด (มหาชน)	W-(P-LL-OP2)-WORK-012: วิธีการปฏิบัติงาน การควบคุม Polymerization

เอกสารฉบับนี้เป็นความลับ และกรรมสิทธิ์ทางกฎหมายเพื่อใช้ภายในกลุ่มบริษัท พีทีที โกลบอล เคมิคอล จำกัด (มหาชน) และบริษัทในเครือเท่านั้น ห้ามเผยแพร่ ทำซ้ำ
ดัดแปลง ส่งต่อ ถ่ายทอด เนื้อหาข้อความลับให้กับบุคคลอื่นโดยมิได้รับอนุญาต

เอกสารฉบับนี้เป็นความลับ และกรรมสิทธิ์ทางกฎหมายเพื่อใช้ภายในกลุ่มบริษัท พีทีที โกลบอล เคมิคอล จำกัด (มหาชน) และบริษัทในเครือเท่านั้น ห้ามเผยแพร่ ทำซ้ำ
ดัดแปลง ส่งต่อ ถ่ายทอด เนื้อหาข้อความลับให้กับบุคคลอื่นโดยมิได้รับอนุญาต

บริษัท พีทีที โกลบอล เคมิคอล จำกัด (มหาชน)	W-(P-LL-OP2)-WORK-012: วิธีการปฏิบัติงาน การควบคุม Polymerization

เอกสารฉบับนี้เป็นความลับ และกรรมสิทธิ์ทางกฎหมายเพื่อใช้ภายในกลุ่มบริษัท พีทีที โกลบอล เคมิคอล จำกัด (มหาชน) และบริษัทในเครือเท่านั้น ห้ามเผยแพร่ ทำซ้ำ
ดัดแปลง ส่งต่อ ถ่ายทอด เนื้อหาข้อความลับให้กับบุคคลอื่นโดยมิได้รับอนุญาต

ภาคผนวก ข.56

ระบบสัญญาณเตือนการทำงานที่เบี่ยงเบนไปจากสภาวะปกติ

บริษัท พีทีที โกลบอล เคมิคอล จำกัด (มหาชน)

Plant Technical

W-(P-LL-TE)-004

วิธีการตรวจสอบ Operating Window และการใช้งาน Tracking sheet

rnal Use Only

เอกสารฉบับนี้เป็นความลับ และกรรมสิทธิ์ทางกฎหมายเพื่อใช้ภายในกลุ่มบริษัท พีทีที โกลบอล เคมิคอล จำกัด (มหาชน) และบริษัทในเครือเท่านั้น ห้ามเผยแพร่ ทำซ้ำ ดัดแปลง ส่งต่อ ถ่ายทอด เนื้อหาข้อความลับให้กับบุคคลอื่นโดยมิได้รับอนุญาต

เอกสารฉบับนี้เป็นความลับ และกรรมสิทธิ์ทางกฎหมายเพื่อใช้ภายในกลุ่มบริษัท พีทีที โกลบอล เคมิคอล จำกัด (มหาชน) และบริษัทในเครือเท่านั้น ห้ามเผยแพร่ ทำซ้ำ
ดัดแปลง ส่งต่อ ถ่ายทอด เนื้อหาข้อความลับให้กับบุคคลอื่นโดยมิได้รับอนุญาต

บริษัท พีทีที โกลบอล เคมิคอล จำกัด (มหาชน)	W-(P-LL-TE)-004: วิธีการตรวจสอบ Operating Window และการใช้งาน Tracking sheet

เอกสารฉบับนี้เป็นความลับ และกรรมสิทธิ์ทางกฎหมายเพื่อใช้ภายในกลุ่มบริษัท พีทีที โกลบอล เคมิคอล จำกัด (มหาชน) และบริษัทในเครือเท่านั้น ห้ามเผยแพร่ ทำซ้ำ
ดัดแปลง ส่งต่อ ถ่ายทอด เนื้อหาข้อความลับให้กับบุคคลอื่นโดยมิได้รับอนุญาต

เอกสารฉบับนี้เป็นความลับ และกรรมสิทธิ์ทางกฎหมายเพื่อใช้ภายในกลุ่มบริษัท พีทีที โกลบอล เคมิคอล จำกัด (มหาชน) และบริษัทในเครือเท่านั้น ห้ามเผยแพร่ ทำซ้ำ
ดัดแปลง ส่งต่อ ถ่ายทอด เนื้อหาข้อความลับให้กับบุคคลอื่นโดยมิได้รับอนุญาต

บริษัท พีทีที โกลบอล เคมิคอล จำกัด (มหาชน)	W-(P-LL-TE)-004: วิธีการตรวจสอบ Operating Window และการใช้งาน Tracking sheet

เอกสารฉบับนี้เป็นความลับ และกรรมสิทธิ์ทางกฎหมายเพื่อใช้ภายในกลุ่มบริษัท พีทีที โกลบอล เคมิคอล จำกัด (มหาชน) และบริษัทในเครือเท่านั้น ห้ามเผยแพร่ ทำซ้ำ
ดัดแปลง ส่งต่อ ถ่ายทอด เนื้อหาข้อความลับให้กับบุคคลอื่นโดยมิได้รับอนุญาต

เอกสารฉบับนี้เป็นความลับ และกรรมสิทธิ์ทางกฎหมายเพื่อใช้ภายในกลุ่มบริษัท พีทีที โกลบอล เคมิคอล จำกัด (มหาชน) และบริษัทในเครือเท่านั้น ห้ามเผยแพร่ ทำซ้ำ
ดัดแปลง ส่งต่อ ถ่ายทอด เนื้อหาข้อความลับให้กับบุคคลอื่นโดยมิได้รับอนุญาต

บริษัท พีทีที โกลบอล เคมิคอล จำกัด (มหาชน)	W-(P-LL-TE)-004: วิธีการตรวจสอบ Operating Window และการใช้งาน Tracking sheet

เอกสารฉบับนี้เป็นความลับ และกรรมสิทธิ์ทางกฎหมายเพื่อใช้ภายในกลุ่มบริษัท พีทีที โกลบอล เคมิคอล จำกัด (มหาชน) และบริษัทในเครือเท่านั้น ห้ามเผยแพร่ ทำซ้ำ
ดัดแปลง ส่งต่อ ถ่ายทอด เนื้อหาข้อความลับให้กับบุคคลอื่นโดยมิได้รับอนุญาต

เอกสารฉบับนี้เป็นความลับ และกรรมสิทธิ์ทางกฎหมายเพื่อใช้ภายในกลุ่มบริษัท พีทีที โกลบอล เคมิคอล จำกัด (มหาชน) และบริษัทในเครือเท่านั้น ห้ามเผยแพร่ ทำซ้ำ
ดัดแปลง ส่งต่อ ถ่ายทอด เนื้อหาข้อความลับให้กับบุคคลอื่นโดยมิได้รับอนุญาต

บริษัท พีทีที โกลบอล เคมิคอล จำกัด (มหาชน)	W-(P-LL-TE)-004: วิธีการตรวจสอบ Operating Window และการใช้งาน Tracking sheet

เอกสารฉบับนี้เป็นความลับ และกรรมสิทธิ์ทางกฎหมายเพื่อใช้ภายในกลุ่มบริษัท พีทีที โกลบอล เคมิคอล จำกัด (มหาชน) และบริษัทในเครือเท่านั้น ห้ามเผยแพร่ ทำซ้ำ
ดัดแปลง ส่งต่อ ถ่ายทอด เนื้อหาข้อความลับให้กับบุคคลอื่นโดยมิได้รับอนุญาต

เอกสารฉบับนี้เป็นความลับ และกรรมสิทธิ์ทางกฎหมายเพื่อใช้ภายในกลุ่มบริษัท พีทีที โกลบอล เคมิคอล จำกัด (มหาชน) และบริษัทในเครือเท่านั้น ห้ามเผยแพร่ ทำซ้ำ
ดัดแปลง ส่งต่อ ถ่ายทอด เนื้อหาข้อความลับให้กับบุคคลอื่นโดยมิได้รับอนุญาต

บริษัท พีทีที โกลบอล เคมิคอล จำกัด (มหาชน)	W-(P-LL-TE)-004: วิธีการตรวจสอบ Operating Window และการใช้งาน Tracking sheet

เอกสารฉบับนี้เป็นความลับ และกรรมสิทธิ์ทางกฎหมายเพื่อใช้ภายในกลุ่มบริษัท พีทีที โกลบอล เคมิคอล จำกัด (มหาชน) และบริษัทในเครือเท่านั้น ห้ามเผยแพร่ ทำซ้ำ
ดัดแปลง ส่งต่อ ถ่ายทอด เนื้อหาข้อความลับให้กับบุคคลอื่นโดยมิได้รับอนุญาต

เอกสารฉบับนี้เป็นความลับ และกรรมสิทธิ์ทางกฎหมายเพื่อใช้ภายในกลุ่มบริษัท พีทีที โกลบอล เคมิคอล จำกัด (มหาชน) และบริษัทในเครือเท่านั้น ห้ามเผยแพร่ ทำซ้ำ
ดัดแปลง ส่งต่อ ถ่ายทอด เนื้อหาข้อความลับให้กับบุคคลอื่นโดยมิได้รับอนุญาต

บริษัท พีทีที โกลบอล เคมิคอล จำกัด (มหาชน)	W-(P-LL-TE)-004: วิธีการตรวจสอบ Operating Window และการใช้งาน Tracking sheet

เอกสารฉบับนี้เป็นความลับ และกรรมสิทธิ์ทางกฎหมายเพื่อใช้ภายในกลุ่มบริษัท พีทีที โกลบอล เคมิคอล จำกัด (มหาชน) และบริษัทในเครือเท่านั้น ห้ามเผยแพร่ ทำซ้ำ
ดัดแปลง ส่งต่อ ถ่ายทอด เนื้อหาข้อความลับให้กับบุคคลอื่นโดยมิได้รับอนุญาต

เอกสารฉบับนี้เป็นความลับ และกรรมสิทธิ์ทางกฎหมายเพื่อใช้ภายในกลุ่มบริษัท พีทีที โกลบอล เคมิคอล จำกัด (มหาชน) และบริษัทในเครือเท่านั้น ห้ามเผยแพร่ ทำซ้ำ
ดัดแปลง ส่งต่อ ถ่ายทอด เนื้อหาข้อความลับให้กับบุคคลอื่นโดยมิได้รับอนุญาต

บริษัท พีทีที โกลบอล เคมิคอล จำกัด (มหาชน)	W-(P-LL-TE)-004: วิธีการตรวจสอบ Operating Window และการใช้งาน Tracking sheet

เอกสารฉบับนี้เป็นความลับ และกรรมสิทธิ์ทางกฎหมายเพื่อใช้ภายในกลุ่มบริษัท พีทีที โกลบอล เคมิคอล จำกัด (มหาชน) และบริษัทในเครือเท่านั้น ห้ามเผยแพร่ ทำซ้ำ
ดัดแปลง ส่งต่อ ถ่ายทอด เนื้อหาข้อความลับให้กับบุคคลอื่นโดยมิได้รับอนุญาต

เอกสารฉบับนี้เป็นความลับ และกรรมสิทธิ์ทางกฎหมายเพื่อใช้ภายในกลุ่มบริษัท พีทีที โกลบอล เคมิคอล จำกัด (มหาชน) และบริษัทในเครือเท่านั้น ห้ามเผยแพร่ ทำซ้ำ ดัดแปลง ส่งต่อ ถ่ายทอด เนื้อหาข้อความลับให้กับบุคคลอื่นโดยมิได้รับอนุญาต

ภาคผนวก ข.57

ระบบ Redundancy ของอุปกรณ์ควบคุมการทำงาน

ระบบ DCS ของ LLDPE ระยะดำเนินการส่วนขยาย

ระบบ DCS ของโครงการ LLDPE ระยะดำเนินการส่วนขยาย ใช้ ระบบ Foxboro Evo™ Process Automation ของ Schneider Electric ออกแบบเป็น Redundancy System โดยใช้ Controller FCP 280 2 ชุด หากชุดหลักเสีย ชุดสำรองสามารถทำงานทดแทนได้ทันทีโดยไม่มีผลกระทบต่อกระบวนการผลิต

Our Solution

FCP280 : Compact, Available & Performant

- Fault-Tolerant Redundancy
- Direct FO or Cu connection to the Mesh network
- synchronization within 1ms by GPS
- Self-hosting : autonomous & fast reboot
- Robust with CE and G3 marking
- Compact, DIN rail mounted with I/O cards
- Can be emulated in a PC with SCP280 software

Confidential Property of Schneider Electric

POWERING BIG IDEAS TOGETHER.

การติดตั้งใช้งาน FCP280

Our Solution

> FCP280 : connect to all types of Foxboro I/O's

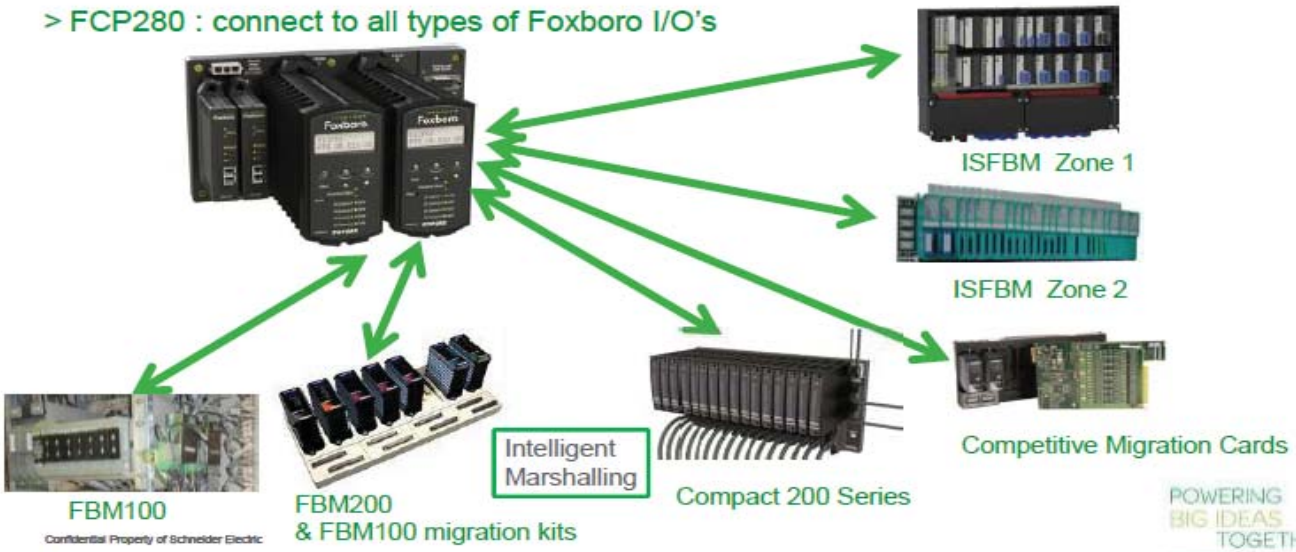

Confidential Property of Schneider Electric

5

POWERING BIG IDEAS TOGETHER.

ภาคผนวก ข.58

แผนการบำรุงรักษาอุปกรณ์ตรวจสอบ (Detector) และอุปกรณ์ตรวจวัดต่างๆ พร้อมแผนการสอบเทียบมาตรฐาน

Scheduling overview list form: Maintenance Scheduling Overview List

Maintenance item Maintenance plans

Equipment	Maintenance item description	Maintenance Plan	MaintItem	Planned date	Type	Notification	Order	Scheduled start date	Description of technical object
L-AT-4001-155	15Y-CHANGE IR SENSOR (RCM)	L-C-0016988	294412	01.08.2030	TM			01.08.2030	REACTOR (FGS)
L-AT-4001-155	6M-CALIBRATE (RCM)	L-C-0013187	281906	01.02.2028	PM			01.02.2028	REACTOR (FGS)
L-AT-4001-155	6M-CALIBRATE (RCM)	L-C-0013187	281906	01.08.2027	PM			01.08.2027	REACTOR (FGS)
L-AT-4001-155	6M-CALIBRATE (RCM)	L-C-0013187	281906	01.02.2027	PM			01.02.2027	REACTOR (FGS)
L-AT-4001-155	6M-CALIBRATE (RCM)	L-C-0013187	281906	01.08.2026	PM			01.08.2026	REACTOR (FGS)
L-AT-4001-155	6M-CALIBRATE (RCM)	L-C-0013187	281906	01.02.2026	PM			01.02.2026	REACTOR (FGS)
L-AT-4001-155	6M-CALIBRATE (RCM)	L-C-0013187	281906	01.08.2025	PM			01.08.2025	REACTOR (FGS)
L-AT-4001-155	6M-CALIBRATE (RCM)	L-C-0013187	281906	01.02.2025	PM			01.02.2025	REACTOR (FGS)
L-AT-4001-155	6M-CALIBRATE (RCM)	L-C-0013187	281906	01.08.2024	PM			01.08.2024	REACTOR (FGS)
L-AT-4001-155	6M-CALIBRATE (RCM)	L-C-0013187	281906	01.02.2024	PM			01.02.2024	REACTOR (FGS)
L-AT-4001-155	6M-CALIBRATE (RCM)	L-C-0013187	281906	01.08.2023	PM		301484012	01.08.2023	REACTOR (FGS)
L-AT-4001-155	6M-CALIBRATE (RCM)	L-C-0013187	281906	01.02.2023	PM		301392933	03.02.2023	REACTOR (FGS)
L-AT-4001-155	6M-CALIBRATE (RCM)	L-C-0013187	281906	01.08.2022	PM		301327963	03.08.2022	REACTOR (FGS)
L-AT-4001-155	6M-CALIBRATE (RCM)	L-C-0013187	281906	01.02.2022	PM		301259714	23.02.2022	REACTOR (FGS)
L-AT-4001-155	6M-CALIBRATE (RCM)	L-C-0013187	281906	01.08.2021	PM		301255690	01.08.2021	REACTOR (FGS)

บริษัท พีทีที โกลบอล เคมิคอล จำกัด (มหาชน)

LLDPE Maintenance

W-(P-MN-LL)-MNIN-023

วิธีการปฏิบัติงานบำรุงรักษา Gas Detector

rnal Use Only

เอกสารฉบับนี้เป็นความลับ และกรรมสิทธิ์ทางกฎหมายเพื่อใช้ภายในกลุ่มบริษัท พีทีที โกลบอล เคมิคอล จำกัด (มหาชน) และบริษัทในเครือเท่านั้น ห้ามเผยแพร่ ทำซ้ำ ดัดแปลง ส่งต่อ ถ่ายทอด เนื้อหาข้อความลับให้กับบุคคลอื่นโดยมิได้รับอนุญาต

เอกสารฉบับนี้เป็นความลับ และกรรมสิทธิ์ทางกฎหมายเพื่อใช้ภายในกลุ่มบริษัท พีทีที โกลบอล เคมิคอล จำกัด (มหาชน) และบริษัทในเครือเท่านั้น ห้ามเผยแพร่ ทำซ้ำ
ดัดแปลง ส่งต่อ ถ่ายทอด เนื้อหาข้อความลับให้กับบุคคลอื่นโดยมิได้รับอนุญาต

บริษัท พีทีที โกลบอล เคมิคอล จำกัด (มหาชน)	W-(P-MN-LL)-MNIN-023: วิธีการปฏิบัติงานบำรุงรักษา Gas Detector

เอกสารฉบับนี้เป็นความลับ และกรรมสิทธิ์ทางกฎหมายเพื่อใช้ภายในกลุ่มบริษัท พีทีที โกลบอล เคมิคอล จำกัด (มหาชน) และบริษัทในเครือเท่านั้น ห้ามเผยแพร่ ทำซ้ำ
ดัดแปลง ส่งต่อ ถ่ายทอด เนื้อหาข้อความลับให้กับบุคคลอื่นโดยมิได้รับอนุญาต

เอกสารฉบับนี้เป็นความลับ และกรรมสิทธิ์ทางกฎหมายเพื่อใช้ภายในกลุ่มบริษัท พีทีที โกลบอล เคมิคอล จำกัด (มหาชน) และบริษัทในเครือเท่านั้น ห้ามเผยแพร่ ทำซ้ำ
ดัดแปลง ส่งต่อ ถ่ายทอด เนื้อหาข้อความลับให้กับบุคคลอื่นโดยมิได้รับอนุญาต

บริษัท พีทีที โกลบอล เคมิคอล จำกัด (มหาชน)	W-(P-MN-LL)-MNIN-023: วิธีการปฏิบัติงานบำรุงรักษา Gas Detector

เอกสารฉบับนี้เป็นความลับ และกรรมสิทธิ์ทางกฎหมายเพื่อใช้ภายในกลุ่มบริษัท พีทีที โกลบอล เคมิคอล จำกัด (มหาชน) และบริษัทในเครือเท่านั้น ห้ามเผยแพร่ ทำซ้ำ
ดัดแปลง ส่งต่อ ถ่ายทอด เนื้อหาข้อความลับให้กับบุคคลอื่นโดยมิได้รับอนุญาต

เอกสารฉบับนี้เป็นความลับ และกรรมสิทธิ์ทางกฎหมายเพื่อใช้ภายในกลุ่มบริษัท พีทีที โกลบอล เคมิคอล จำกัด (มหาชน) และบริษัทในเครือเท่านั้น ห้ามเผยแพร่ ทำซ้ำ
ดัดแปลง ส่งต่อ ถ่ายทอด เนื้อหาข้อความลับให้กับบุคคลอื่นโดยมิได้รับอนุญาต

เอกสารฉบับนี้เป็นความลับ และกรรมสิทธิ์ทางกฎหมายเพื่อใช้ภายในกลุ่มบริษัท พีทีที โกลบอล เคมิคอล จำกัด (มหาชน) และบริษัทในเครือเท่านั้น ห้ามเผยแพร่ ทำซ้ำ
ดัดแปลง ส่งต่อ ถ่ายทอด เนื้อหาข้อความลับให้กับบุคคลอื่นโดยมิได้รับอนุญาต

เอกสารฉบับนี้เป็นความลับ และกรรมสิทธิ์ทางกฎหมายเพื่อใช้ภายในกลุ่มบริษัท พีทีที โกลบอล เคมิคอล จำกัด (มหาชน) และบริษัทในเครือเท่านั้น ห้ามเผยแพร่ ทำซ้ำ
ดัดแปลง ส่งต่อ ถ่ายทอด เนื้อหาข้อความลับให้กับบุคคลอื่นโดยมิได้รับอนุญาต

เอกสารฉบับนี้เป็นความลับ และกรรมสิทธิ์ทางกฎหมายเพื่อใช้ภายในกลุ่มบริษัท พีทีที โกลบอล เคมิคอล จำกัด (มหาชน) และบริษัทในเครือเท่านั้น ห้ามเผยแพร่ ทำซ้ำ
ดัดแปลง ส่งต่อ ถ่ายทอด เนื้อหาข้อความลับให้กับบุคคลอื่นโดยมิได้รับอนุญาต

เอกสารฉบับนี้เป็นความลับ และกรรมสิทธิ์ทางกฎหมายเพื่อใช้ภายในกลุ่มบริษัท พีทีที โกลบอล เคมิคอล จำกัด (มหาชน) และบริษัทในเครือเท่านั้น ห้ามเผยแพร่ ทำซ้ำ
ดัดแปลง ส่งต่อ ถ่ายทอด เนื้อหาข้อความลับให้กับบุคคลอื่นโดยมิได้รับอนุญาต

เอกสารฉบับนี้เป็นความลับ และกรรมสิทธิ์ทางกฎหมายเพื่อใช้ภายในกลุ่มบริษัท พีทีที โกลบอล เคมิคอล จำกัด (มหาชน) และบริษัทในเครือเท่านั้น ห้ามเผยแพร่ ทำซ้ำ
ดัดแปลง ส่งต่อ ถ่ายทอด เนื้อหาข้อความลับให้กับบุคคลอื่นโดยมิได้รับอนุญาต

เอกสารฉบับนี้เป็นความลับ และกรรมสิทธิ์ทางกฎหมายเพื่อใช้ภายในกลุ่มบริษัท พีทีที โกลบอล เคมิคอล จำกัด (มหาชน) และบริษัทในเครือเท่านั้น ห้ามเผยแพร่ ทำซ้ำ
ดัดแปลง ส่งต่อ ถ่ายทอด เนื้อหาข้อความลับให้กับบุคคลอื่นโดยมิได้รับอนุญาต

บริษัท พีทีที โกลบอล เคมิคอล จำกัด (มหาชน)	W-(P-MN-LL)-MNIN-023: วิธีการปฏิบัติงานบำรุงรักษา Gas Detector

เอกสารฉบับนี้เป็นความลับ และกรรมสิทธิ์ทางกฎหมายเพื่อใช้ภายในกลุ่มบริษัท พีทีที โกลบอล เคมิคอล จำกัด (มหาชน) และบริษัทในเครือเท่านั้น ห้ามเผยแพร่ ทำซ้ำ
ดัดแปลง ส่งต่อ ถ่ายทอด เนื้อหาข้อความลับให้กับบุคคลอื่นโดยมิได้รับอนุญาต

เอกสารฉบับนี้เป็นความลับ และกรรมสิทธิ์ทางกฎหมายเพื่อใช้ภายในกลุ่มบริษัท พีทีที โกลบอล เคมิคอล จำกัด (มหาชน) และบริษัทในเครือเท่านั้น ห้ามเผยแพร่ ทำซ้ำ
ดัดแปลง ส่งต่อ ถ่ายทอด เนื้อหาข้อความลับให้กับบุคคลอื่นโดยมิได้รับอนุญาต

เอกสารฉบับนี้เป็นความลับ และกรรมสิทธิ์ทางกฎหมายเพื่อใช้ภายในกลุ่มบริษัท พีทีที โกลบอล เคมิคอล จำกัด (มหาชน) และบริษัทในเครือเท่านั้น ห้ามเผยแพร่ ทำซ้ำ
ดัดแปลง ส่งต่อ ถ่ายทอด เนื้อหาข้อความลับให้กับบุคคลอื่นโดยมิได้รับอนุญาต

เอกสารฉบับนี้เป็นความลับ และกรรมสิทธิ์ทางกฎหมายเพื่อใช้ภายในกลุ่มบริษัท พีทีที โกลบอล เคมิคอล จำกัด (มหาชน) และบริษัทในเครือเท่านั้น ห้ามเผยแพร่ ทำซ้ำ
ดัดแปลง ส่งต่อ ถ่ายทอด เนื้อหาข้อความลับให้กับบุคคลอื่นโดยมิได้รับอนุญาต

เอกสารฉบับนี้เป็นความลับ และกรรมสิทธิ์ทางกฎหมายเพื่อใช้ภายในกลุ่มบริษัท พีทีที โกลบอล เคมิคอล จำกัด (มหาชน) และบริษัทในเครือเท่านั้น ห้ามเผยแพร่ ทำซ้ำ
ดัดแปลง ส่งต่อ ถ่ายทอด เนื้อหาข้อความลับให้กับบุคคลอื่นโดยมิได้รับอนุญาต

เอกสารฉบับนี้เป็นความลับ และกรรมสิทธิ์ทางกฎหมายเพื่อใช้ภายในกลุ่มบริษัท พีทีที โกลบอล เคมิคอล จำกัด (มหาชน) และบริษัทในเครือเท่านั้น ห้ามเผยแพร่ ทำซ้ำ ดัดแปลง ส่งต่อ ถ่ายทอด เนื้อหาข้อความลับให้กับบุคคลอื่นโดยมิได้รับอนุญาต

บริษัท พีทีที โกลบอล เคมิคอล จำกัด (มหาชน)	W-(P-MN-LL)-MNIN-023: วิธีการปฏิบัติงานบำรุงรักษา Gas Detector

เอกสารฉบับนี้เป็นความลับ และกรรมสิทธิ์ทางกฎหมายเพื่อใช้ภายในกลุ่มบริษัท พีทีที โกลบอล เคมิคอล จำกัด (มหาชน) และบริษัทในเครือเท่านั้น ห้ามเผยแพร่ ทำซ้ำ ดัดแปลง ส่งต่อ ถ่ายทอด เนื้อหาข้อความลับให้กับบุคคลอื่นโดยมิได้รับอนุญาต

เอกสารฉบับนี้เป็นความลับ และกรรมสิทธิ์ทางกฎหมายเพื่อใช้ภายในกลุ่มบริษัท พีทีที โกลบอล เคมิคอล จำกัด (มหาชน) และบริษัทในเครือเท่านั้น ห้ามเผยแพร่ ทำซ้ำ
ดัดแปลง ส่งต่อ ถ่ายทอด เนื้อหาข้อความลับให้กับบุคคลอื่นโดยมิได้รับอนุญาต

บริษัท พีทีที โกลบอล เคมิคอล จำกัด (มหาชน)	W-(P-MN-LL)-MNIN-023: วิธีการปฏิบัติงานบำรุงรักษา Gas Detector

เอกสารฉบับนี้เป็นความลับ และกรรมสิทธิ์ทางกฎหมายเพื่อใช้ภายในกลุ่มบริษัท พีทีที โกลบอล เคมิคอล จำกัด (มหาชน) และบริษัทในเครือเท่านั้น ห้ามเผยแพร่ ทำซ้ำ
ดัดแปลง ส่งต่อ ถ่ายทอด เนื้อหาข้อความลับให้กับบุคคลอื่นโดยมิได้รับอนุญาต

เอกสารฉบับนี้เป็นความลับ และกรรมสิทธิ์ทางกฎหมายเพื่อใช้ภายในกลุ่มบริษัท พีทีที โกลบอล เคมิคอล จำกัด (มหาชน) และบริษัทในเครือเท่านั้น ห้ามเผยแพร่ ทำซ้ำ ดัดแปลง ส่งต่อ ถ่ายทอด เนื้อหาข้อความลับให้กับบุคคลอื่นโดยมิได้รับอนุญาต

ตัวอย่างผลการบำรุงรักษา

และการสอบเทียบมาตรฐานของ Gas Detector

กลุ่มบริษัท พีทีที โกลบอล เคมิคอล จำกัด (มหาชน) **F-(P-MN-LL)-MNIN-015 : Calibration Report for Gas detector**

Instrument Data

Tag. No.	:	L-AT-4001-156
Mfg.	:	General Monitor
Model	:	S4000CH
Serial No.	:	1594082

Input Range	0 %	:	0	%LEL
	100 %	:	100	%LEL
Output Range	0 %	:	4.000	mA.
	100 %	:	20.000	mA.
Indicator Range	0 %	:	0	%LEL
	100 %	:	100	%LEL
Error Allowable	+/-	:	2	% FS

Calibration Room Condition (Use for Instrument Lab)

Temperature	:	-	+/- 2 Deg.C
Relative Humidity	:	-	+/- 10 % RH

Reference Std. Material No.1

Description	:	STD.GAS Hydrogen 2.0% Vol. Equivalent 50 % LEL
Certification No.	:	3321 / 20
Exp. Date	:	29/07/2024

Reference Std.Material No.2

Description	:	LL-SE-01 (Fluke 789)
Certification No.	:	E1U231422
Exp. Date	:	-/03/2024

Reference Std. Material No.3

Description	:	-
Certification No.	:	-
Exp. Date	:	___/___/___

Apply Std. Reference			As Found				As Left			
Step	Input Simulate		Ref. Material I/P	Desired Ind.	Actual Ind.	Actual Error	Ref. Material I/P	Desired Ind.	Actual Ind.	Actual Error
	%	% LEL	% LEL	mA.	mA.	% FS	% LEL	mA.	mA.	% FS
1	0	0.0	0	4.000	4.009	0.056	0	4.000	4.007	0.043
2	50	50.0	50	12.000	11.862	-0.862	50	12.000	12.001	0.006

Apply Std. Reference			Actived Alarm at Graphic DCS		Actived Alarm at Mimic Panel	
Step	Setting Point	Input Simulate	High Alarm	High High Alarm	High Alarm	High High Alarm
	% LEL	mA				
1	20	7.200	✓	-	✓	-
2	40	10.400	-	✓	-	✓

Calibration Results

- [x] Accepted
- [ ] Rejected
- [ ] Accepted as Note

Zero Adjustment

Before Zero Set: -

After Zero Set: -

One Point Process Verification

Actual Process @ Test Instrument: -

Reading @ Instrument Equipment: -

Deviated (%): -

Note: -

Maintenance Order No. **301484013**

Working Hour 1.0 Hr.

กลุ่มบริษัท พีทีที โกลบอล เคมิคอล จำกัด (มหาชน) F-(P-MN-LL)-MNIN-015 : Calibration Report for Gas detector

Instrument Data

Tag. No. : L-2-AT-4001-156
Mfg. : DET - TRONICS
Model : PIRECLA1A1T2
Serial No. : 16SEP026735

Input Range 0 % : 0.0 % LEL
100 % : 100.0 % LEL

Output Range 0 % : 4.000 mA
100 % : 20.000 mA

Indicator Range 0 % : 0.0 % LEL
100 % : 100.0 % LEL

Error Allowable +/- : 2 % FS

Calibration Room Condition (Use for Instrument Lab)

Temperature : +/- 2 Deg.C
Relative Humidity : +/- 10 % RH

Reference Std. Material No.1

Description : STD.GAS Hydrogen 2.0% Vol. Equivalent 50 %
Certification No. : 3321/20
Exp. Date : 29/06/2024

Reference Std.Material No.2

Description : LL-SE-15 (Fluke 789)
Certification No. : EIU231710
Exp. Date : -/04/2024

Reference Std. Material No.3

Description :
Certification No. :
Exp. Date :

Apply Std. Reference			As Found				As Left			
Step	Input Simulate		Ref. Material I/P	Desired Ind.	Actual Ind.	Actual Error	Ref. Material I/P	Desired Ind.	Actual Ind.	Actual Error
	%	% LEL	% LEL	mA.	mA.	% FS	% LEL	mA.	mA.	% FS
1	0.0	0.0	0.0	4.000	4.002	0.012	-	-	-	-
2	50.0	50.0	50.0	12.000	11.995	-0.031	-	-	-	-

Apply Std. Reference			Actived Alarm at Graphic DCS		Actived Alarm at Mimic Panel			
Step	Setting Point	Input Simulate	High Alarm	High High Alarm	High Alarm		High High Alarm	
	% LEL	mA						
1	20.0	7.200	✓		✓			
2	40.0	10.400		✓			✓	

Calibration Results

☑ Accepted
☐ Rejected
☐ Accepted as Note

Zero Adjustment

Before Zero Set
After Zero Set

One Point Process Verification

Actual Process @ Test Instrument
Reading @ Instrument Equipment
Deviated (%)

Note

Maintenance Order No. 301443137

Working Hour 1 Hr.

ภาคผนวก ข.59

บันทึก Pre-Start up Safety Review Checklist

PRE-STARTUP SAFETY REVIEW (PSSR) CHECKLIST FOR TURNAROUND / SHUTDOWN

ชื่อโรงงาน: Plant Name:	**ชื่อ งานซ่อมบำรุงใหญ่ / งานซ่อมบำรุง:** Name of Turnaround / Shutdown:
พื้นที่กระบวนการผลิต/อุปกรณ์เครื่องจักร: Process Area /Facility/Equipment:	

ส่วนที่ 1: ผู้ตรวจสอบความพร้อมสำหรับการ Start-up (PART 1: PSSR Team Member)

Representative from	Team Member	หน่วยงาน (Indicator)
• **PSSR Coordinator**	**ชื่อ-นามสกุล** _____	_____
• **Plant Operation**	**ชื่อ-นามสกุล** _____	_____
• **Plant Technical**	**ชื่อ-นามสกุล** _____	_____
• **Site Maintenance**	**ชื่อ-นามสกุล** _____	_____
• **Plant SHE**	**ชื่อ-นามสกุล** _____	_____
• **Plant Emergency Response**	**ชื่อ-นามสกุล** _____	_____
• **Rep.:**	**ชื่อ-นามสกุล** _____	_____
• **Rep.:**	**ชื่อ-นามสกุล** _____	_____
• **Rep.:**	**ชื่อ-นามสกุล** _____	_____
• **Rep.:**	**ชื่อ-นามสกุล** _____	_____
• **Rep.:**	**ชื่อ-นามสกุล** _____	_____
• **Rep.:**	**ชื่อ-นามสกุล** _____	_____

ส่วนที่ 2: รายการตรวจสอบทั่วไป (PART 2: GENERAL CHECKLIST)

ลงชื่อผู้ตรวจสอบ (เฉพาะหน่วยงานที่เกี่ยวข้อง) (Reviewer's signature)
เจ้าหน้าที่จากหน่วยงานปฏิบัติการผลิต (Operation) (ชื่อ) _____(ลายมือชื่อ) _____วันที่ (date): _____
ผู้จัดการส่วน (Division Manager-Operation) (ชื่อ) _____(ลายมือชื่อ) _____วันที่ (date): _____

เจ้าหน้าที่จากหน่วยงานบำรุงรักษา (Maintenance) (ชื่อ) _____(ลายมือชื่อ) _____วันที่ (date): _____
ผู้จัดการส่วน (Division Manager-Maintenance) (ชื่อ) _____(ลายมือชื่อ) _____วันที่ (date): _____

N/A	Y	N	Code	PSSR Questions	Note
			GE1	1. อุปกรณ์และเครื่องจักรต่างๆ ได้มีการทำการซ่อมบำรุง ครบถ้วน ทุก packages และเสร็จสิ้นตามที่ได้มีการวางแผนไว้ หรือไม่ (Have all Turnaround/ Shutdown equipment packages been repaired and complete according to the scope)	
			GE2	2. ที่กั้น - สิ่งกีดขวาง รวมถึงนั่งร้านได้มีการรื้อถอนออกจากพื้นที่หน่วยผลิต หรือไม่ (Have signs, barricades and scaffolding been removed from the process area?)	
			GE3	3. การติดตั้งหุ้มฉนวน ในส่วนที่สำคัญ เสร็จสิน หรือไม่ (Has all critical insulation been replaced)	
			GE4	4. Vent และ Drain ของอุปกรณ์ ได้ถูกปิด หรือไม่ (Are vent and drains plugged or closed?)	
			GE5	5. จุดรองรับอุปกรณ์ ได้มีการตรวจสอบและทำการปลด พินล๊อค ก่อนที่จะเดินเครื่องจักร หรือไม่ (Have spring hangers been inspected and released pin lock before start up)	
			GE6	6. พื้นที่การผลิตได้มีการทำความสะอาด เสร็จสินแล้วหรือไม่ (Has area cleaned and housekeeping)	
			GE7	7. ได้มีการขนย้าย Office ชั่วคราว / ตู้คอนเทนเนอร์ออกนอก restricted area แล้วหรือไม่ (Are move temporary office/container from restricted area?)	
			GE8	8. ได้มีการทบทวนตามวิธีปฏิบัติเรื่องบริหารความเปลี่ยนแปลงในกระบวนการใหม่หรือการดัดแปลงที่เกิดขึ้น โดยได้ตรวจสอบการปฏิบัติตามข้อเสนอแนะก่อนที่จะเดินเครื่องจักร/อุปกรณ์ข้อตกลงการแก้ไขป้องกันต่างๆ เรียบร้อยครบถ้วนดีแล้ว , หรือไม่ (Is the new or modified process subjected to management of change (MOC) review and all recommendations that were resolved or implemented before startup?)	
			GE9	9. ได้มีการ painting, coating, หรือ cathodic protection เพื่อป้องกัน External corrosion protection แล้วหรือไม่ (Has external corrosion protection (i.e. painting, coating, cathodic protection) been considered and adequately accounted for?)	
			GE10	10. ได้มีการจัดทำรายการ Obsolete part เพื่อดำเนินแก้ไขสำหรับงาน maintenance ครั้งหน้า แล้วหรือไม่ เพื่อให้ MRP Update Material บนระบบต่อไป (Obsolete parts identified for MRP update material on system)	
			GE11	11. ข้อบกพร่องสำคัญที่พบจากการทำ QA/QC หรือ ข้อแนะนำที่ได้จากการทำ Fabrication Inspection และ Test ได้มีการนำมาวางแผนและแก้ไขเสร็จก่อน Start-up แล้วหรือไม่ (When there are unresolved or outstanding QA/QC findings or recommendations involving fabrication inspections and tests (for example: on-site vendor reviews by a QA contractor), it is captured and plan to fix before start-up)	

ส่วนที่ 3: รายการตรวจสอบโดยละเอียด (PART 3: DETAIL CHECK LIST)

3.1 Instrumentation and Electrical

3.1.1 รายการตรวจสอบความพร้อมของระบบควบคุมและเครื่องมือวัด (Control Systems and Instrument)

ลงชื่อผู้ตรวจสอบ (เฉพาะหน่วยงานที่เกี่ยวข้อง) (Reviewer's signature)
เจ้าหน้าที่จากหน่วยงานบำรุงรักษา (Maintenance) (ชื่อ) _____(ลายมือชื่อ) _____วันที่ (date): _____
ผู้จัดการส่วน (Division Manager-Maintenance) (ชื่อ) _____(ลายมือชื่อ) _____วันที่ (date): _____

N/A	Y	N	Code	PSSR Questions	Note
			CO1	1. มีการทดสอบสถานะการทำงานของวาล์วเมื่ออยู่ในสถานะ fail-safe ว่าเปิดหรือปิดหรือไม่ (Is the fail-safe position of valves tested on a function?)	
			CO2	2. มีการทดสอบอุปกรณ์ อ่านค่า วิเคราะห์/ตรวจวัดค่าของเครื่องมือวัด (instrument/ analyzer) หรือไม่ (Are instruments and analyzers tested on a function?)	
			CO3	3. มีการทดสอบการทำงานจริงของอุปกรณ์ อ่านวิเคราะห์/ตรวจวัดค่า เครื่องมือวัดที่สำคัญ (Critical instrument/ analyzer)หรือไม่? (Are new critical instruments and analyzers functionally tested on a function?)	
			CO4	4. มีการนำอุปกรณ์ อ่านวิเคราะห์/ตรวจวัดค่า เครื่องมือวัด (instrument/ analyzerใหม่ (ที่สำคัญ เชื่อมต่อและเก็บข้อมูลกับระบบ DCS หรือระบบควบคุมอื่นๆ หรือไม่) (Are all critical instrument and analyzer connected to DCS or other control system to record information?)	
			CO5	5. มีการติดตั้งการ์ดเพื่อป้องกันความผิดพลาดการไปสัมผัสกับสวิตซ์โดยไม่ตั้งใจ หรือไม่ (Are guards installed to prevent accidental tripping of switches?)	
			CO6	6. ได้ทวนสอบการ Bypass สัญญาณของระบบควบคุมการหยุดเดินเครื่องฉุกเฉินและวาล์วควบคุมต่างๆ ให้อยู่ในตำแหน่งที่ถูกต้องแล้ว หรือไม่ (Are all ESD or control valve bypasses verified in their proper positions for start-up?)	
			CO7	7. ได้บันทึกรายการดัดแปลง แก้ไข ของอุปกรณ์เครื่องมือวัดแล้ว หรือไม่ (Are loop sheets revised to note any modifications of instrument?)	
			CO8	8. ระบบ Interlock พร้อมที่จะทำงานอย่างเต็มประสิทธิภาพแล้ว หรือไม่ (Are all interlock systems ready to fully operate?)	
			CO9	9. มีการตรวจสอบสาย Instrument ground ว่าอยู่ครบถ้วนและขันแน่นทั้งหมดแล้ว หรือไม่ (Are all instrument ground have been checked ?)	
			CO10	10. อุปกรณ์ Instrument ทั้งหมดมีการระบุ Tag และติด Tag แล้วหรือไม่ Is all instrumentation identified and tagged?	
			CO11	11. ค่า Alarm และค่า Trip setting กำหนดค่าถูกต้องเหมาะสม แล้วหรือไม่ Alarm & Trip at proper settings?	
			CO12	12. อุปกรณ์ Gauges นำกลับมาติดตั้งและพร้อมใช้งานแล้วหรือไม่ Gauges in place and operational?	
			CO13	13. อุปกรณ์ Instrument ที่ติดตั้งหน้างาน อยู่ในตำแหน่งที่มองเห็น และอ่านค่าได้ง่ายหรือไม่ Is the instrumentation orientated for easy reading?	

			CO14	14. Control valves ได้รับการ test และ calibrate แล้วหรือไม่ Control valves tested/calibrated?	
			CO15	15. อุปกรณ์ Instrument ที่เกี่ยวข้องทั้งหมด ได้นำกลับมาติดตั้งที่ตำแหน่งเดิมแล้วหรือไม่ Has all the relevant instrument been placed back to original location?	
			CO16	16. มีการต่อ Impulse tubing เสร็จเรียบร้อยแล้วทั้งหมดหรือไม่ Has all impulse tubing connected?	
			CO17	17. มีการต่อ cables เข้ากับอุปกรณ์ Instrument เสร็จเรียบร้อยแล้วทั้งหมดหรือไม่ Are the cables connections to the instruments in place?	
			CO18	18. มีการนำอุปกรณ์ Fire protection ของ emergency/critical control element (เช่น Fire proof ของ Shut-off valve) กลับมาติดตั้งตาม design แล้วหรือไม่ Are fire protection covering properly re-installed for emergency/ critical control element as per designed?	
			CO19	19. มีการทำ Loop checks รวมถึง range alarm และ graphic แล้วหรือไม่ Loop checks, including range and alarm, graphic	
			CO20	20. มีการกำหนดค่าของระบบ DCS, FGS (Fire and Gas System) และ SGS (Safety Guarding System) configuration พร้อมใช้งานหรือไม่ DCS, FGS (Fire and Gas System) and SGS (Safe Guarding System) configuration	
			CO21	21. มีการทำ GAP Test ของ Instrument tubing และ fitting แล้วหรือไม่ GAP test for instrument tubing and fitting	
			CO22	22. มีการทำ leak test ของ Instrument (snoop soap test) หรือไม่ Instrument leak test (snoop soap test)	

3.1.2 รายการตรวจสอบความพร้อมของระบบไฟฟ้า (Electrical Systems)

ลงชื่อผู้ตรวจสอบ (เฉพาะหน่วยงานที่เกี่ยวข้อง) (Reviewer's signature)
เจ้าหน้าที่จากหน่วยงานบำรุงรักษา (Maintenance) (ชื่อ) _____(ลายมือชื่อ) _____วันที่ (date): _____
ผู้จัดการส่วน (Division Manager-Maintenance) (ชื่อ) _____(ลายมือชื่อ) _____วันที่ (date): _____

N/A	Y	N	Code	PSSR Questions	Note
			EL1	1. ไฟแจ้งสถานะการทำงานของอุปกรณ์ไฟฟ้าทำงานอย่างถูกต้องแล้ว หรือไม่ (Are indicating lights able to be operated on a function?)	
			EL2	2. มีการตรวจเช็คระบบสายดิน (grounding ในอุปกรณ์ไฟฟ้าที่สำคัญ (หรือไม่ (Is grounding for critical electrical equipment tested on a function?)	
			EL3	3. มีการตรวจเช็คทิศทางการหมุนของอุปกรณ์จำพวก มอเตอร์ blower เรียบร้อยแล้ว หรือไม่ (Is the direction of rotation for rotating equipment tested on a function?)	
			EL4	4. มีการทดสอบระบบ Interlock ของระบบไฟฟ้า หรือไม่ (Are electrical interlocks tested on a function?)	
			EL5	5. มีการปรับตั้งค่าหรือสอบเทียบอุปกรณ์ป้องกันต่างๆ เช่น Relay หรือ อุปกรณ์ด้านความปลอดภัยอื่นๆ หรือไม่ (Are electrical protective relays and safety devices calibrated?)	
			EL6	6. ระบบไฟแสงสว่างต้องทำงานอย่างถูกต้อง หรือไม่ (Is light system able to be operated on a function?)	
			EL7	7. ได้ตรวจสอบระบบจ่ายไฟฟ้าสำรอง ว่าพร้อมใช้งานและเติมน้ำมันไว้เต็มแล้ว หรือไม่ (Are inspected electrical reserve system and fully fuel refill?)	
			EL8	8. Emergency Switches พร้อมใช้งานแล้วหรือไม่ Are the emergency switches in place and functioning?	
			EL9	9. มีการตรวจสอบ electrical phasing ของอุปกรณ์ไฟฟ้าแล้วหรือไม่ Has electrical phasing been checked?	
			EL10	10. มีการตรวจสอบการเข้าสาย wiring ทั้งหมดว่าถูกต้องและปลอดภัย รวมทั้งตรวจสอบสัญญาณแล้วหรือไม่ Are all wires safely termination and continuity checks performed?	
			EL11	11. ไม่มีการพ่วงสายกราวด์ (no grounded clusters or link ground) Have all grounded clusters (link ground) been removed?	
			EL12	12. อุปกรณ์และวงจรที่มีแรงดันไฟฟ้าสูงกว่า 120 VAC ได้ทำ megger tested (ตรวจสอบความเป็นฉนวน) Have equipment and circuits above 120 VAC been megger tested?	
			EL13	13. มีการติดตั้งอุปกรณ์ป้องกันฟ้าผ่า (Lightening grid) ของเครื่องจักร/ อาคาร อย่างเหมาะสมแล้วหรือไม่ Is the equipment/ building lightning grid adequate?	
			EL14	14. มีการจัดเตรียมชุด PPE สำหรับป้องกัน arc flash และพร้อมใช้งานแล้วหรือไม่ Is proper electrical arc flash PPE personnel equipment readily accessible for flash protection?	
			EL15	15. มีการ seal conduit แล้วหรือไม่ Are all necessary conduit seals in place?	
			EL16	16. มีการทำ Electrical functions check แล้วหรือไม่ Electrical functions check	

3.2 Safety Occupational Health and Environment

3.2.1 รายการตรวจสอบความพร้อมด้านสิ่งแวดล้อม (Environment)

ลงชื่อผู้ตรวจสอบ (เฉพาะหน่วยงานที่เกี่ยวข้อง) (Reviewer's signature)
เจ้าหน้าที่จากหน่วยงาน SHE (Environment) (ชื่อ) _____(ลายมือชื่อ) _____วันที่ (date): _____
ผู้จัดการส่วน (Division Manager-SHE) (ชื่อ) _____(ลายมือชื่อ) _____วันที่ (date): _____

N/A	Y	N	Code	PSSR Questions	Note
			EN1	1. อุปกรณ์ควบคุมมลพิษอยู่ในสภาพพร้อมใช้งานหรือไม่ (Are emission control devices able to be operated on a function?)	
			EN2	2. คันกั้น เขื่อนกั้น และรางระบายเพียงพอต่อการรองรับสิ่งหกรั่วไหลหรือน้ำฝนปนเปื้อนหรือไม่ (Are dike, draining, and curbing adequate used to contain spills and contaminated rainwater?)	
			EN3	3. ได้ตรวจสอบว่าคันกั้น สำหรับ ควบคุม กักเก็บ กรณีหกล้นรั่วไหลที่มีใช้งานอยู่ในพื้นที่การผลิต ว่าไม่มีการชำรุด เสียหายหรือแตกร้าวครบถ้วนแล้วหรือไม่ (Are inspected dike/bund ready to use ?)	
			EN4	4. อุปกรณ์ปิดกันการรั่วไหล และ วัสดุปรับสภาพสารเคมีกรณีรั่วไหล พร้อมใช้งาน (Are spill kit, sand bag and lime bag ready for use ?)	
			EN5	5. มีการติดต่อประสานงานเกี่ยวกับแผนการ Start Up Plant หรือ สิ่งที่อาจสร้างผลกระทบต่อบริษัทข้างเคียงและชุมชน หรือไม่ (Are the start-up planning communicated to neighbor factories and communities?)	
			EN6	6. ได้เตรียมความพร้อมรองรับของเสียที่เกิดขึ้นจากการ commissioning / start up อย่างเพียงพอ และประสานผู้รับบำบัดเรียบร้อยแล้ว หรือไม่ (Are prepare the method for manage waste from commission / start up and informed waste processor ?)	

3.2.2 รายการตรวจสอบความพร้อมด้านความปลอดภัยและสุขภาพ (Personal Safety and Health)

ลงชื่อผู้ตรวจสอบ (เฉพาะหน่วยงานที่เกี่ยวข้อง) (Reviewer's signature)
เจ้าหน้าที่จากหน่วยงาน SHE (Safety and Health) (ชื่อ) _____(ลายมือชื่อ) _____วันที่ (date): _____
ผู้จัดการส่วน (Division Manager-SHE) (ชื่อ) _____(ลายมือชื่อ) _____วันที่ (date): _____

N/A	Y	N	Code	PSSR Questions	Note
			SH1	1. อุปกรณ์ความปลอดภัย รวมทั้งที่ล้างตัวและล้างตาฉุกเฉินพร้อมใช้งาน (Are safety equipment and emergency shower/eyes washer ready for use ?)	
			SH2	2. ทางเดินและบันไดสามารถเข้าออกได้สะดวกในทุกระดับ หรือไม่ (Are walkways and ladders provided safe access at all levels?)	
			SH3	3. พื้นทางเดินและบริเวณทำงานได้ระดับในแนวราบ มั่นคง และ ไม่ลื่น หรือไม่ (Are walkways and working areas on horizontal level, secured, and non-slippery?)	
			SH4	4. มีการจัดเตรียมพื้นที่สำหรับจัดเก็บสารเคมีอันตรายและชี้บ่งอย่างชัดเจน และมีขั้นตอนการทำงานอย่างถูกต้องเหมาะสม หรือไม่ (Are locations and procedures for hazardous chemicals storage provided?)	
			SH5	5. มีข้อมูลความปลอดภัยสารเคมีที่เป็นปัจจุบันและพร้อมใช้งาน (Are SDS up-to-date and available?)	

			SH6	6. ได้จัดชุดป้องกันสารเคมี อุปกรณ์ความปลอดภัย ไว้ประจำจุดปฏิบัติงานที่กำหนดไว้เรียบร้อยแล้ว (Are chemical suit and other safety equipment in working area provided?)	
			SH7	7. ขอบที่มีความคม ได้ถูกลบคมออก หรือติดตั้งเครื่องป้องกัน Sharp edges removed or guarded?	
			SH8	8. สัญญาณเตือน (เสียง หรือแสงไฟ) ที่ติดตั้งหน้างาน พร้อมใช้งานหรือไม่ Alarm (visible or can be heard?), or warning lights	
			SH9	9. ป้ายเตือนต่างๆ (Warning Signs หรือ Emergency sign) ได้ถูกนำมาติดตั้งแล้วหรือไม่ Are the required warning signs, or emergency signage provided?	

3.2.3 รายการตรวจสอบความพร้อมของระบบป้องกันและระงับอัคคีภัย (Fire Protection)

ลงชื่อผู้ตรวจสอบ (เฉพาะหน่วยงานที่เกี่ยวข้อง) (Reviewer's signature)
เจ้าหน้าที่จากหน่วยงานบริหารความมั่นคง (Fire Fighting) (ชื่อ)_____(ลายมือชื่อ) _____วันที่ (date): _____
ผู้จัดการส่วน (Division Manager-Crisis Management) (ชื่อ) _____(ลายมือชื่อ) _____วันที่ (date): _____
หรือ ผู้จัดการส่วน (Division Manager-SHE) (ชื่อ) _____(ลายมือชื่อ) _____วันที่ (date): _____

N/A	Y	N	Code	PSSR Questions	Note
			FI1	1. ตรวจสอบว่า ปั๊มน้ำดับเพลิง พร้อมใช้งาน โดยได้เติมน้ำมันเชื้อเพลิงไว้เต็มแล้ว รวมทั้งระบบท่อน้ำดับเพลิง และหัวจ่ายน้ำดับเพลิงพร้อมใช้งาน (Are inspected fire pump, fire water pipeline and fire hydrant ready to use ?)	
			FI2	2. ระบบฉีดน้ำดับเพลิงและระบบดับเพลิงชนิดโฟม แบบอัตโนมัติและ มีการทดสอบว่าสามารถใช้งานได้ปกติหรือไม่ (Are the Fixed water spray / Fixed Foam spray system tested on a function?)	
			FI3	3. ระบบดับเพลิงอัตโนมัติชนิดคาร์บอนไดออกไซด์, ระบบสารสะอาด (Clean Agent) ได้ตรวจสอบและอยู่ในตำแหน่งใช้งานหรือไม่ (Are the Fixed CO2 Fire Extinguished / Clean agent systems checked on a function?)	
			FI4	4. ตู้เก็บสายดับเพลิง ตู้เก็บอุปกรณ์ช่วยชีวิต พร้อมใช้งานหรือไม่ (Are checked equipment in fire hose box ready to use ?)	
			FI5	5. ถังดับเพลิง ทุกประเภทได้ถูกจัดเตรียมไว้อย่างถูกต้อง เหมาะสมและเข้าถึงได้สะดวกหรือไม่ (Are fire extinguishers provided at proper locations?)	

3.2.4 รายการตรวจสอบความพร้อมของการตอบโต้ภาวะฉุกเฉินและการอพยพ (Emergency Response and Evacuation)

ลงชื่อผู้ตรวจสอบ (เฉพาะหน่วยงานที่เกี่ยวข้อง) (Reviewer's signature)
เจ้าหน้าที่จากหน่วยงานบริหารความมั่นคง (Emergency Response) (ชื่อ)_____(ลายมือชื่อ) _____วันที่ (date): _____
ผู้จัดการส่วน (Division Manager-Crisis Management) (ชื่อ) _____(ลายมือชื่อ) _____วันที่ (date): _____
หรือ ผู้จัดการส่วน (Division Manager-SHE) (ชื่อ) _____(ลายมือชื่อ) _____วันที่ (date): _____

N/A	Y	N	Code	PSSR Questions	Note
			ER1	1. พนักงานกะและบุคคลที่มีหน้าที่ช่วยเหลือยามภาวะฉุกเฉิน ได้รับคำแนะนำ ตามคู่มือเรื่องการสนับสนุนและตอบสนองต่อภาวะฉุกเฉินหรือไม่ (Are shift operators and emergency personnel instructed to support and respond as emergency procedure?)	
			ER2	2. มีการฝึกซ้อมแผนฉุกเฉิน และอพยพพนักงานและผู้รับเหมาในโรงงาน รวมทั้งฝึกซ้อมระบบการสื่อสารแจ้งเหตุกับโรงงาน และชุมชนข้างเคียง หรือไม่ (Are there emergency response exercise, evacuation of staffs and contractors and communication systems with surrounding plants and communities?)	
			ER3	3. ได้ตรวจสอบ เส้นทางหนีไฟ ประตูหนีไฟ บันไดหนีไฟ ป้ายทางออกฉุกเฉิน และอุปกรณ์ในเส้นทางหนีไฟ พร้อมใช้งาน (Are inspected fire exit system ready to use ?)	
			ER4	4. ได้ตรวจสอบ กรวยลม ทุกจุดว่ามีสภาพพร้อมใช้งาน (Are wind sock ready to use ?)	

3.3 Mechanical

3.3.1 รายการตรวจสอบความพร้อมของระบบความดันและระบบดูด (Pressure and Vacuum System)

ลงชื่อผู้ตรวจสอบ (เฉพาะหน่วยงานที่เกี่ยวข้อง) (Reviewer's signature)
เจ้าหน้าที่จากหน่วยงานบำรุงรักษา (Maintenance) (ชื่อ) _____(ลายมือชื่อ) _____วันที่ (date): _____
ผู้จัดการส่วน (Division Manager-Maintenance) (ชื่อ) _____(ลายมือชื่อ) _____วันที่ (date): _____

N/A	Y	N	Code	PSSR Questions	Note
			PV1	1. มีการทดสอบระบบปล่อยความดัน (Pressure safety relief valve) หรือไม่ (Are all PSV / RV valves tested on a function?)	

3.3.2 รายการตรวจสอบความพร้อมของระบบเครื่องจักรกล (Mechanical System)

ลงชื่อผู้ตรวจสอบ (เฉพาะหน่วยงานที่เกี่ยวข้อง) (Reviewer's signature)
เจ้าหน้าที่จากหน่วยงานบำรุงรักษา (Maintenance) (ชื่อ) _____(ลายมือชื่อ) _____วันที่ (date): _____
ผู้จัดการส่วน (Division Manager-Maintenance) (ชื่อ) _____(ลายมือชื่อ) _____วันที่ (date): _____

N/A	Y	N	Code	PSSR Questions	Note
			RO1	1. มีการจัดทำการ์ดเพื่อป้องกันอันตรายจากเครื่องจักร หรือไม่ (Are equipment guards installed as the design specification?)	
			RO2	2. มอเตอร์ติดตั้งเข้ากับอุปกรณ์อย่างถูกต้องหรือไม่ Device and motor properly matches?	
			RO3	3. อุปกรณ์ผ่านการ Test run แล้วหรือไม่ (ในกรณีที่จำเป็นต้องทำ) Equipment running test necessary and performed?	
			RO4	4. มีการติดตั้ง Support สำหรับ piping ที่ติดตั้งเข้ากับ casing เพื่อรับแรงหรือไม่ Connecting piping adequately supported to limit forces on casings?	
			RO5	5. มีการติดตั้งเครื่องจักรทั้งหมดอย่างมั่นคงและปลอดภัยในระหว่างการใช้งาน หรือไม่ (เช่น foundation และ support ที่แข็งแรง) Has all the machinery been installed so that its stable and secure during operation (i.e. strong foundations and support)?	
			RO6	6. มีการหล่อลื่นอุปกรณ์ rotating แล้วหรือไม่ Has specified lubrication been installed in all rotating equipment?	
			RO7	7. อุปกรณ์ Rotating ผ่านการทำ alignment ตาม spec แล้วหรือไม่ Has all rotating equipment been aligned to specs?	

3.3.3 รายการตรวจสอบความพร้อมของระบบวาล์วและท่อ (Valve and Piping System)

ลงชื่อผู้ตรวจสอบ (เฉพาะหน่วยงานที่เกี่ยวข้อง) (Reviewer's signature)
เจ้าหน้าที่จากหน่วยงานบำรุงรักษา (Maintenance) (ชื่อ) _____(ลายมือชื่อ) _____วันที่ (date): _____
ผู้จัดการส่วน (Division Manager-Maintenance) (ชื่อ) _____(ลายมือชื่อ) _____วันที่ (date): _____

N/A	Y	N	Code	PSSR Questions	Note
			VP1	1. มีการทบทวนและบันทึกสถานะการตัดแยกระบบท่อต่างๆอย่างถูกต้องและเป็นปัจจุบัน พร้อมที่จะเริ่มเดินเครื่อง หรือไม่ (Are master blind list up-to-date with all blinds in their correct position for start-up?)	
			VP2	2. ได้ตรวจสอบการติดตั้งวาล์วกันไหลย้อนกลับว่าได้ติดตั้งถูกทิศทางแล้ว หรือไม่ (Are check valves installed in the correct orientation and direction?)	
			VP3	3. มีการทำ Pressure test และการทำ Flush line เพื่อทำความสะอาดท่อ หรือไม่ (Are pressure test and flush line for cleaning pipe done?)	
			VP4	4. ตำแหน่งของวาล์ว Lock Open/Lock Close ถูกติดตั้งไว้อย่างถูกต้องและมีการล็อค ติด Tag อย่างถูกต้อง (Are lock open and lock close valves installed the correct positions and properly locked and tagged?)	
			VP5	5. เกจวัดความดันที่ถูกติดตั้งกรณี เช่น จากการทำ Nitrogen Blanket ของเครื่องจักรต่างๆ ได้ถูกเปลี่ยนเป็นเกจความดันปกติที่ใช้งานเรียบร้อยแล้ว หรือไม่ (Are all low pressure gauges used for nitrogen blanketing etc. of equipment removed and replaced by a pressure gauge of the correct range?)	
			VP6	6. ระบบการตัดแยกพลังงาน/สสาร เช่น แผ่นกัน, ระบบ Lock out ได้มีการตรวจสอบและได้ถูกถอดออกและอยู่ในตำแหน่งที่พร้อมจะเริ่มเดินเครื่อง หรือไม่ (Are all isolation blinds (spades) such as a Master Blind List for positive isolation of a confined space entry, equipment or lines for hot work, etc. for positive isolation during the shutdown or TA returned to their proper start-up positions?) Note: all blinds will not be returned to the normal run position while the unit is starting up and operating i.e. Steam-out blinds, Vessel drain line blinds, Nitrogen purge lines and vessel vents to atmosphere.	
			VP7	7. ได้มีการทดสอบแรงดันด้วยน้ำและตรวจสอบเอกสารรับรองต่างๆ ว่าได้มีการลงนามรับรองโดยผู้รับผิดชอบแล้ว หรือไม่ (Are the document of verification for all hydro-test of line and equipment signed off by Integrity or other authorized and delegated personnel?)	
			VP8	8. แผ่นกันที่ได้ถูกติดตั้งเพื่อทดสอบแรงดันน้ำได้มีการตรวจสอบและ ได้ถูกถอดออกและอยู่ในตำแหน่งที่พร้อมจะเริ่มเดินเครื่อง หรือไม่ (Are all Hydro-test blinds, listed on the hydro-test Blind (Spade) List verified as signed off and either removed or if a spectacle blind returned to the proper position for start-up of the unit?)	
			VP9	9. ได้มีการติดตั้งระบบสาธาณูปโภค เช่น ลม น้ำ ไนโตรเจน ตามแบบและได้ตรวจสอบเรียบร้อยแล้ว หรือไม่ (Are the proper Utility systems such as check valves used to tie any type of Utility system into a process line or equipment for the purpose of purging or flushing of them installed?)	

			VP10	10.มีการทาสีตาม code หรือติดป้ายเพื่อบ่งชี้ท่อต่างๆ แล้วหรือไม่ (เช่นท่อไนโตรเจน และท่ออากาศสำหรับหายใจ) Piping coding completed (i.e. gas lines such as nitrogen and breathing air supply properly marked and color-coded?)?	
			VP11	11.มีการติดตั้ง pipe support ที่เพียงพอและเหมาะสม Are all piping supports in place?	
			VP12	12.มีการติดตั้ง flange covers (สำหรับสารกัดกร่อน) ตาม practice ของทีม operation Are necessary protective flange covers (for corrosive chemical service) in place as per operation team's practice?	
			VP13	13.นำ Sight glasses and gauge glasses กลับมาติดตั้งแล้ว Sight glasses and gauge glasses are properly used and installed?	
			VP14	14.มีการปิด end flange/ end flange blind สำหรับท่อหรืออุปกรณ์ที่ service สารเคมีอันตราย Are hazardous outlet plugged close (end flange/ end flange blinds)	

3.3.4 รายการตรวจสอบความพร้อมของการประกอบประเก็น (Gasket Installation)

ลงชื่อผู้ตรวจสอบ (เฉพาะหน่วยงานที่เกี่ยวข้อง) (Reviewer's signature)
เจ้าหน้าที่จากหน่วยงานบำรุงรักษา (Maintenance) (ชื่อ) _____(ลายมือชื่อ) _____วันที่ (date): _____
ผู้จัดการส่วน (Division Manager-Maintenance) (ชื่อ) _____(ลายมือชื่อ) _____วันที่ (date): _____

N/A	Y	N	Code	PSSR Questions	Note
			GK1	1. ได้ใช้ประเก็นที่เหมาะสมกับหน้าแปลนและถูกต้องตามคุณสมบัติของท่อ รวมถึงเหมาะสมกับของไหล กระบวนการผลิต อุณหภูมิ และแรงดันแล้ว หรือไม่ (Are gaskets used as the applicable valve and piping specification including compatible with process fluids, temperatures and pressure?)	
			GK2	2. จุดเชื่อมต่อของอุปกรณ์ได้รับการปรับระดับอย่างเหมาะสมแล้ว หรือไม่ (Are equipment joints properly aligned?)	
			GK3	3. มีการทดสอบการรั่วไหลของรอยต่อ ข้อต่อต่างๆ เรียบร้อยแล้ว หรือไม่ (Are Leak Testing of lines, joints, expansion joint, flexible joint, and equipment done?)	
			GK4	4. มีระยะเกลียวของน็อตเหลืออย่างน้อย 1 เกลียวหลังจากขันน็อตที่หน้าแปลนแล้ว หรือไม่ (Are all nuts tightened at least 1 threaded of pitch remaining on all flanges?)	
			GK5	5. หน้าแปลนที่จะต้องใช้ประแจแรงดันขันอัดได้ถูกตรวจสอบว่าได้ตามแรงดันขันอัดที่ได้ถูกตั้งเอาไว้ หรือไม่ และ ชนิด bolt & nut เป็นไปตามข้อหนดของอุปกรณ์ (Are wrench tightened nut on flange properly used?)	

3.4 Operation

3.4.1 รายการตรวจสอบความพร้อมของระบบความปลอดภัยในการเดินเครื่อง (Safety Operation System)

ลงชื่อผู้ตรวจสอบ (เฉพาะหน่วยงานที่เกี่ยวข้อง) (Reviewer's signature)
เจ้าหน้าที่จากหน่วยงานปฏิบัติการผลิต (Operation) (ชื่อ) _____(ลายมือชื่อ) _____วันที่ (date): _____
ผู้จัดการส่วน (Division Manager-Operation) (ชื่อ) _____(ลายมือชื่อ) _____วันที่ (date): _____

N/A	Y	N	Code	PSSR Questions	Note
			OP1	1. ระบบปล่อยความดัน (Pressure safety relief valve/ Over pressure control equipment) อยู่ในตำแหน่งพร้อมใช้งาน และ คล้องกุญแจแล้ว หรือไม่ (Are all over pressure control system ;PSV / RV valves /Rupture disc on service function and key lock?)	
			OP2	2. ระบบป้องกันการเกิดสุญญากาศอยู่ในตำแหน่งพร้อมใช้งาน (Are the vacuum protection system ready to use ?)	
			OP3	3. Blind ที่มีการติดตั้งหรือสลับตำแหน่ง ที่ดำเนินการโดยหน่วยงาน operation เอง ได้ถอดออกหรือสลับตำแหน่งพร้อมใช้งานตามปกติแล้วหรือไม่ (Are all blind which operated by operation locate in the right position ?)	
			OP4	4. สาย Hose ได้นำกลับมาประจำใช้งาน Utility Station ครบถ้วนทุกจุดแล้วหรือไม่ (Are all hose ready back to Utility station ?)	
			OP5	5. มีการตรวจสอบสายดินของอุปกรณ์ Stationary สำคัญๆ เช่น Tower, Reactor, Furnace, Heater, Boiler, Tank, flare stack หรืออุปกรณ์ที่มีความเสี่ยงสูงตัวอื่น ว่าอยู่ครบถ้วนและขันแน่นทั้งหมดแล้วหรือไม่ (Are inspected critical stationary underground system e.g Tower, Reactor, Furnace, Heater, Boiler, Tank, flare stack ready to use ?)	
			OP6	6. ได้ตรวจสอบอุปกรณ์ช่วยยก ที่ติดตั้งประจำพื้นที่ปฏิบัติงาน เช่น รอก เครน ว่าพร้อมใช้งานและอยู่ในตำแหน่ง ที่ปลอดภัยแล้วหรือไม่ (Are inspected lifting tool, ready to use ?)	
			OP7	7. ระบบประกาศเสียงตามสาย ระบบ Intercom/ PA พร้อมใช้งานหรือไม่ (Are Intercom/PA system ready to use ?)	
			OP8	8. ตรวจสอบระบบตรวจจับการรั่วไหลของสาร ไวไฟ หรือก๊าซพิษ (Toxic Gas) ว่าพร้อมใช้งานครบถ้วนทุกจุด รวมถึงที่ Control Panel พร้อมใช้งานแล้วหรือไม่ (Are inspected toxic gas, flammable gas detector include in control panel, ready to use ?)	
			OP9	9. ได้เตรียมระบบบำบัดน้ำเสีย ไว้พร้อมใช้งานและตรวจวัดคุณภาพของน้ำในบ่อที่สำคัญไว้พร้อมใช้งานเรียบร้อยแล้ว (Are prepare waste water treatment system, ready to use ?)	
			OP10	10.ตรวจสอบและทดสอบระบบ CCTV ว่าพร้อมใช้งานทุกจุดแล้วหรือไม่ (Are inspected and test CCTV system, ready to use ?)	
			OP11	11. ได้ตรวจสอบว่า valve หรือประตูน้ำ ใน sump, dike, รางระบายน้ำว่าอยู่ในตำแหน่งปิด (Are inspected sump, dike isolation valve located in close position?)	
			OP12	12.อุปกรณ์ตรวจวัด LEL ออกซิเจน ก๊าซพิษ ชนิดพกพามีเพียงพอและ พร้อมใช้งาน (Are prepared portable LEL, O2, and toxic gas detector ?)	
			OP13	13. ได้ทำการทดสอบการทำงานของระบบหยุดเดินเครื่องโรงงานแบบฉุกเฉิน (emergency total shut down) ในห้องควบคุม เรียบร้อยแล้ว (Are ready to tested emergency total shut down system in control room ?)	
			OP14	14.การ bypass ที่ยังคงเหลืออยู่ทั้งหมด ได้รับอนุญาตจากผู้มีอำนาจแล้ว Has the authorization for the continuation of the bypass (if required) obtained?	

ส่วนที่ 4: สรุปรายการข้อบกพร่องที่ตรวจพบและผลของการแก้ไข
(PART 4: NON-COMPLIANCE ITEMS AND CORRECTION)

4.1 รายการที่ต้องทำให้เสร็จก่อนส่งมอบอุปกรณ์ให้ทาง Operation (Punch "A" items which must be completed before Handover equipment to operation)

รหัส (Code)	ข้อบกพร่อง (Deficiencies)	การดำเนินงานแก้ไข (Corrective action)	วันที่คาดว่าแล้วเสร็จ (Expected date)	รับผิดชอบโดย (Responsible Person)	ตรวจสอบโดย (Completion checked)	
					by	date

4.2 รายการที่ต้องทำให้เสร็จก่อน Start-up (Punch "B" items which must be completed before Start-up)

รหัส (Code)	ข้อบกพร่อง (Deficiencies)	การดำเนินงานแก้ไข (Corrective action)	วันที่คาดว่าแล้วเสร็จ (Expected date)	รับผิดชอบโดย (Responsible Person)	ตรวจสอบโดย (Completion checked)	
					by	date

Note: PSSR Coordinator inform the PSSR Approver in case of having impact the startup schedule.

4.3 รายการที่ต้องติดตามให้ทำเสร็จหลัง Start-up (Punch "C" items which can be completed after Start-up)

รหัส (Code)	ข้อบกพร่อง (Deficiencies)	การดำเนินงานแก้ไข (Corrective action)	วันที่คาดว่าแล้วเสร็จ (Expected date)	รับผิดชอบโดย (Responsible Person)	ตรวจสอบโดย (Completion checked)	
					by	date

รายงานโดย PSSR Coordinator: _____ (_____) วันที่ _____

ส่วนที่ 5: ผู้อนุมัติ PSSR (PART 5: PSSR APPROVER)

ข้าพเจ้าได้ตรวจสอบ Pre-Startup Safety Review (PSSR) Checklist ของงานนี้ครบถ้วนแล้ว และอนุญาตให้เข้าสู่กระบวนการ Start-up ได้ (I here by certified Pre-Startup Safety Review (PSSR) Checklist and approve for startup activities.)

ผู้อนุมัติ PSSR (PSSR Approvers)	ชื่อ นามสกุล (Name & Family Name)	ลายเซ็น (Signature)	วันที่ (DD-MM-YY)
ผู้จัดการฝ่าย หน่วยงานผลิต (VP Operation)			

ภาคผนวก ข.60

ขั้นตอนวิธีการปฏิบัติงานของการหยุดกระบวนการผลิตอย่างปลอดภัยในกรณีฉุกเฉิน

บริษัท พีทีที โกลบอล เคมิคอล จำกัด (มหาชน)

Plant Operation I

P-(P-LL-OP1)-008

ขั้นตอนการดำเนินงานกรณีเกิดสภาวะฉุกเฉิน (Emergency Procedure)

nal Use Only

เอกสารฉบับนี้เป็นความลับ และกรรมสิทธิ์ทางกฎหมายเพื่อใช้ภายในกลุ่มบริษัท พีทีที โกลบอล เคมิคอล จำกัด (มหาชน) และบริษัทในเครือเท่านั้น ห้ามเผยแพร่ ทำซ้ำ ดัดแปลง ส่งต่อ ถ่ายทอด เนื้อหาข้อความลับให้กับบุคคลอื่นโดยมิได้รับอนุญาต

เอกสารฉบับนี้เป็นความลับ และกรรมสิทธิ์ทางกฎหมายเพื่อใช้ภายในกลุ่มบริษัท พีทีที โกลบอล เคมิคอล จำกัด (มหาชน) และบริษัทในเครือเท่านั้น ห้ามเผยแพร่ ทำซ้ำ
ดัดแปลง ส่งต่อ ถ่ายทอด เนื้อหาข้อความลับให้กับบุคคลอื่นโดยมิได้รับอนุญาต

บริษัท พีทีที โกลบอล เคมิคอล จำกัด (มหาชน)	P-(P-LL-OP1)-008: ขั้นตอนการดำเนินงานกรณีเกิดสภาวะฉุกเฉิน (Emergency Procedure)

เอกสารฉบับนี้เป็นความลับ และกรรมสิทธิ์ทางกฎหมายเพื่อใช้ภายในกลุ่มบริษัท พีทีที โกลบอล เคมิคอล จำกัด (มหาชน) และบริษัทในเครือเท่านั้น ห้ามเผยแพร่ ทำซ้ำ
ดัดแปลง ส่งต่อ ถ่ายทอด เนื้อหาข้อความลับให้กับบุคคลอื่นโดยมิได้รับอนุญาต

เอกสารฉบับนี้เป็นความลับ และกรรมสิทธิ์ทางกฎหมายเพื่อใช้ภายในกลุ่มบริษัท พีทีที โกลบอล เคมิคอล จำกัด (มหาชน) และบริษัทในเครือเท่านั้น ห้ามเผยแพร่ ทำซ้ำ
ดัดแปลง ส่งต่อ ถ่ายทอด เนื้อหาข้อความลับให้กับบุคคลอื่นโดยมิได้รับอนุญาต

บริษัท พีทีที โกลบอล เคมิคอล จำกัด (มหาชน)	P-(P-LL-OP1)-008: ขั้นตอนการดำเนินงานกรณีเกิดสภาวะฉุกเฉิน (Emergency Procedure)

เอกสารฉบับนี้เป็นความลับ และกรรมสิทธิ์ทางกฎหมายเพื่อใช้ภายในกลุ่มบริษัท พีทีที โกลบอล เคมิคอล จำกัด (มหาชน) และบริษัทในเครือเท่านั้น ห้ามเผยแพร่ ทำซ้ำ
ดัดแปลง ส่งต่อ ถ่ายทอด เนื้อหาข้อความลับให้กับบุคคลอื่นโดยมิได้รับอนุญาต

เอกสารฉบับนี้เป็นความลับ และกรรมสิทธิ์ทางกฎหมายเพื่อใช้ภายในกลุ่มบริษัท พีทีที โกลบอล เคมิคอล จำกัด (มหาชน) และบริษัทในเครือเท่านั้น ห้ามเผยแพร่ ทำซ้ำ
ดัดแปลง ส่งต่อ ถ่ายทอด เนื้อหาข้อความลับให้กับบุคคลอื่นโดยมิได้รับอนุญาต

เอกสารฉบับนี้เป็นความลับ และกรรมสิทธิ์ทางกฎหมายเพื่อใช้ภายในกลุ่มบริษัท พีทีที โกลบอล เคมิคอล จำกัด (มหาชน) และบริษัทในเครือเท่านั้น ห้ามเผยแพร่ ทำซ้ำ
ดัดแปลง ส่งต่อ ถ่ายทอด เนื้อหาข้อความลับให้กับบุคคลอื่นโดยมิได้รับอนุญาต

เอกสารฉบับนี้เป็นความลับ และกรรมสิทธิ์ทางกฎหมายเพื่อใช้ภายในกลุ่มบริษัท พีทีที โกลบอล เคมิคอล จำกัด (มหาชน) และบริษัทในเครือเท่านั้น ห้ามเผยแพร่ ทำซ้ำ
ดัดแปลง ส่งต่อ ถ่ายทอด เนื้อหาข้อความลับให้กับบุคคลอื่นโดยมิได้รับอนุญาต

บริษัท พีทีที โกลบอล เคมิคอล จำกัด (มหาชน)	P-(P-LL-OP1)-008: ขั้นตอนการดำเนินงานกรณีเกิดสภาวะฉุกเฉิน (Emergency Procedure)

เอกสารฉบับนี้เป็นความลับ และกรรมสิทธิ์ทางกฎหมายเพื่อใช้ภายในกลุ่มบริษัท พีทีที โกลบอล เคมิคอล จำกัด (มหาชน) และบริษัทในเครือเท่านั้น ห้ามเผยแพร่ ทำซ้ำ
ดัดแปลง ส่งต่อ ถ่ายทอด เนื้อหาข้อความลับให้กับบุคคลอื่นโดยมิได้รับอนุญาต

เอกสารฉบับนี้เป็นความลับ และกรรมสิทธิ์ทางกฎหมายเพื่อใช้ภายในกลุ่มบริษัท พีทีที โกลบอล เคมิคอล จำกัด (มหาชน) และบริษัทในเครือเท่านั้น ห้ามเผยแพร่ ทำซ้ำ
ดัดแปลง ส่งต่อ ถ่ายทอด เนื้อหาข้อความลับให้กับบุคคลอื่นโดยมิได้รับอนุญาต

บริษัท พีทีที โกลบอล เคมิคอล จำกัด (มหาชน)	P-(P-LL-OP1)-008: ขั้นตอนการดำเนินงานกรณีเกิดสภาวะฉุกเฉิน (Emergency Procedure)

เอกสารฉบับนี้เป็นความลับ และกรรมสิทธิ์ทางกฎหมายเพื่อใช้ภายในกลุ่มบริษัท พีทีที โกลบอล เคมิคอล จำกัด (มหาชน) และบริษัทในเครือเท่านั้น ห้ามเผยแพร่ ทำซ้ำ
ดัดแปลง ส่งต่อ ถ่ายทอด เนื้อหาข้อความลับให้กับบุคคลอื่นโดยมิได้รับอนุญาต

เอกสารฉบับนี้เป็นความลับ และกรรมสิทธิ์ทางกฎหมายเพื่อใช้ภายในกลุ่มบริษัท พีทีที โกลบอล เคมิคอล จำกัด (มหาชน) และบริษัทในเครือเท่านั้น ห้ามเผยแพร่ ทำซ้ำ
ดัดแปลง ส่งต่อ ถ่ายทอด เนื้อหาข้อความลับให้กับบุคคลอื่นโดยมิได้รับอนุญาต

เอกสารฉบับนี้เป็นความลับ และกรรมสิทธิ์ทางกฎหมายเพื่อใช้ภายในกลุ่มบริษัท พีทีที โกลบอล เคมิคอล จำกัด (มหาชน) และบริษัทในเครือเท่านั้น ห้ามเผยแพร่ ทำซ้ำ
ดัดแปลง ส่งต่อ ถ่ายทอด เนื้อหาข้อความลับให้กับบุคคลอื่นโดยมิได้รับอนุญาต

เอกสารฉบับนี้เป็นความลับ และกรรมสิทธิ์ทางกฎหมายเพื่อใช้ภายในกลุ่มบริษัท พีทีที โกลบอล เคมิคอล จำกัด (มหาชน) และบริษัทในเครือเท่านั้น ห้ามเผยแพร่ ทำซ้ำ
ดัดแปลง ส่งต่อ ถ่ายทอด เนื้อหาข้อความลับให้กับบุคคลอื่นโดยมิได้รับอนุญาต

บริษัท พีทีที โกลบอล เคมิคอล จำกัด (มหาชน)	P-(P-LL-OP1)-008: ขั้นตอนการดำเนินงานกรณีเกิดสภาวะฉุกเฉิน (Emergency Procedure)

เอกสารฉบับนี้เป็นความลับ และกรรมสิทธิ์ทางกฎหมายเพื่อใช้ภายในกลุ่มบริษัท พีทีที โกลบอล เคมิคอล จำกัด (มหาชน) และบริษัทในเครือเท่านั้น ห้ามเผยแพร่ ทำซ้ำ
ดัดแปลง ส่งต่อ ถ่ายทอด เนื้อหาข้อความลับให้กับบุคคลอื่นโดยมิได้รับอนุญาต

เอกสารฉบับนี้เป็นความลับ และกรรมสิทธิ์ทางกฎหมายเพื่อใช้ภายในกลุ่มบริษัท พีทีที โกลบอล เคมิคอล จำกัด (มหาชน) และบริษัทในเครือเท่านั้น ห้ามเผยแพร่ ทำซ้ำ
ดัดแปลง ส่งต่อ ถ่ายทอด เนื้อหาข้อความลับให้กับบุคคลอื่นโดยมิได้รับอนุญาต

เอกสารฉบับนี้เป็นความลับ และกรรมสิทธิ์ทางกฎหมายเพื่อใช้ภายในกลุ่มบริษัท พีทีที โกลบอล เคมิคอล จำกัด (มหาชน) และบริษัทในเครือเท่านั้น ห้ามเผยแพร่ ทำซ้ำ
ดัดแปลง ส่งต่อ ถ่ายทอด เนื้อหาข้อความลับให้กับบุคคลอื่นโดยมิได้รับอนุญาต

เอกสารฉบับนี้เป็นความลับ และกรรมสิทธิ์ทางกฎหมายเพื่อใช้ภายในกลุ่มบริษัท พีทีที โกลบอล เคมิคอล จำกัด (มหาชน) และบริษัทในเครือเท่านั้น ห้ามเผยแพร่ ทำซ้ำ
ดัดแปลง ส่งต่อ ถ่ายทอด เนื้อหาข้อความลับให้กับบุคคลอื่นโดยมิได้รับอนุญาต

บริษัท พีทีที โกลบอล เคมิคอล จำกัด (มหาชน)	P-(P-LL-OP1)-008: ขั้นตอนการดำเนินงานกรณีเกิดสภาวะฉุกเฉิน (Emergency Procedure)

เอกสารฉบับนี้เป็นความลับ และกรรมสิทธิ์ทางกฎหมายเพื่อใช้ภายในกลุ่มบริษัท พีทีที โกลบอล เคมิคอล จำกัด (มหาชน) และบริษัทในเครือเท่านั้น ห้ามเผยแพร่ ทำซ้ำ
ดัดแปลง ส่งต่อ ถ่ายทอด เนื้อหาข้อความลับให้กับบุคคลอื่นโดยมิได้รับอนุญาต

เอกสารฉบับนี้เป็นความลับ และกรรมสิทธิ์ทางกฎหมายเพื่อใช้ภายในกลุ่มบริษัท พีทีที โกลบอล เคมิคอล จำกัด (มหาชน) และบริษัทในเครือเท่านั้น ห้ามเผยแพร่ ทำซ้ำ
ดัดแปลง ส่งต่อ ถ่ายทอด เนื้อหาข้อความลับให้กับบุคคลอื่นโดยมิได้รับอนุญาต

บริษัท พีทีที โกลบอล เคมิคอล จำกัด (มหาชน)	P-(P-LL-OP1)-008: ขั้นตอนการดำเนินงานกรณีเกิดสภาวะฉุกเฉิน (Emergency Procedure)

เอกสารฉบับนี้เป็นความลับ และกรรมสิทธิ์ทางกฎหมายเพื่อใช้ภายในกลุ่มบริษัท พีทีที โกลบอล เคมิคอล จำกัด (มหาชน) และบริษัทในเครือเท่านั้น ห้ามเผยแพร่ ทำซ้ำ
ดัดแปลง ส่งต่อ ถ่ายทอด เนื้อหาข้อความลับให้กับบุคคลอื่นโดยมิได้รับอนุญาต

เอกสารฉบับนี้เป็นความลับ และกรรมสิทธิ์ทางกฎหมายเพื่อใช้ภายในกลุ่มบริษัท พีทีที โกลบอล เคมิคอล จำกัด (มหาชน) และบริษัทในเครือเท่านั้น ห้ามเผยแพร่ ทำซ้ำ
ดัดแปลง ส่งต่อ ถ่ายทอด เนื้อหาข้อความลับให้กับบุคคลอื่นโดยมิได้รับอนุญาต

เอกสารฉบับนี้เป็นความลับ และกรรมสิทธิ์ทางกฎหมายเพื่อใช้ภายในกลุ่มบริษัท พีทีที โกลบอล เคมิคอล จำกัด (มหาชน) และบริษัทในเครือเท่านั้น ห้ามเผยแพร่ ทำซ้ำ
ดัดแปลง ส่งต่อ ถ่ายทอด เนื้อหาข้อความลับให้กับบุคคลอื่นโดยมิได้รับอนุญาต

เอกสารฉบับนี้เป็นความลับ และกรรมสิทธิ์ทางกฎหมายเพื่อใช้ภายในกลุ่มบริษัท พีทีที โกลบอล เคมิคอล จำกัด (มหาชน) และบริษัทในเครือเท่านั้น ห้ามเผยแพร่ ทำซ้ำ
ดัดแปลง ส่งต่อ ถ่ายทอด เนื้อหาข้อความลับให้กับบุคคลอื่นโดยมิได้รับอนุญาต

บริษัท พีทีที โกลบอล เคมิคอล จำกัด (มหาชน)	P-(P-LL-OP1)-008: ขั้นตอนการดำเนินงานกรณีเกิดสภาวะฉุกเฉิน (Emergency Procedure)

เอกสารฉบับนี้เป็นความลับ และกรรมสิทธิ์ทางกฎหมายเพื่อใช้ภายในกลุ่มบริษัท พีทีที โกลบอล เคมิคอล จำกัด (มหาชน) และบริษัทในเครือเท่านั้น ห้ามเผยแพร่ ทำซ้ำ
ดัดแปลง ส่งต่อ ถ่ายทอด เนื้อหาข้อความลับให้กับบุคคลอื่นโดยมิได้รับอนุญาต

เอกสารฉบับนี้เป็นความลับ และกรรมสิทธิ์ทางกฎหมายเพื่อใช้ภายในกลุ่มบริษัท พีทีที โกลบอล เคมิคอล จำกัด (มหาชน) และบริษัทในเครือเท่านั้น ห้ามเผยแพร่ ทำซ้ำ
ดัดแปลง ส่งต่อ ถ่ายทอด เนื้อหาข้อความลับให้กับบุคคลอื่นโดยมิได้รับอนุญาต

บริษัท พีทีที โกลบอล เคมิคอล จำกัด (มหาชน)	P-(P-LL-OP1)-008: ขั้นตอนการดำเนินงานกรณีเกิดสภาวะฉุกเฉิน (Emergency Procedure)

เอกสารฉบับนี้เป็นความลับ และกรรมสิทธิ์ทางกฎหมายเพื่อใช้ภายในกลุ่มบริษัท พีทีที โกลบอล เคมิคอล จำกัด (มหาชน) และบริษัทในเครือเท่านั้น ห้ามเผยแพร่ ทำซ้ำ
ดัดแปลง ส่งต่อ ถ่ายทอด เนื้อหาข้อความลับให้กับบุคคลอื่นโดยมิได้รับอนุญาต

เอกสารฉบับนี้เป็นความลับ และกรรมสิทธิ์ทางกฎหมายเพื่อใช้ภายในกลุ่มบริษัท พีทีที โกลบอล เคมิคอล จำกัด (มหาชน) และบริษัทในเครือเท่านั้น ห้ามเผยแพร่ ทำซ้ำ
ดัดแปลง ส่งต่อ ถ่ายทอด เนื้อหาข้อความลับให้กับบุคคลอื่นโดยมิได้รับอนุญาต

เอกสารฉบับนี้เป็นความลับ และกรรมสิทธิ์ทางกฎหมายเพื่อใช้ภายในกลุ่มบริษัท พีทีที โกลบอล เคมิคอล จำกัด (มหาชน) และบริษัทในเครือเท่านั้น ห้ามเผยแพร่ ทำซ้ำ
ดัดแปลง ส่งต่อ ถ่ายทอด เนื้อหาข้อความลับให้กับบุคคลอื่นโดยมิได้รับอนุญาต

เอกสารฉบับนี้เป็นความลับ และกรรมสิทธิ์ทางกฎหมายเพื่อใช้ภายในกลุ่มบริษัท พีทีที โกลบอล เคมิคอล จำกัด (มหาชน) และบริษัทในเครือเท่านั้น ห้ามเผยแพร่ ทำซ้ำ
ดัดแปลง ส่งต่อ ถ่ายทอด เนื้อหาข้อความลับให้กับบุคคลอื่นโดยมิได้รับอนุญาต

บริษัท พีทีที โกลบอล เคมิคอล จำกัด (มหาชน)	P-(P-LL-OP1)-008: ขั้นตอนการดำเนินงานกรณีเกิดสภาวะฉุกเฉิน (Emergency Procedure)

เอกสารฉบับนี้เป็นความลับ และกรรมสิทธิ์ทางกฎหมายเพื่อใช้ภายในกลุ่มบริษัท พีทีที โกลบอล เคมิคอล จำกัด (มหาชน) และบริษัทในเครือเท่านั้น ห้ามเผยแพร่ ทำซ้ำ
ดัดแปลง ส่งต่อ ถ่ายทอด เนื้อหาข้อความลับให้กับบุคคลอื่นโดยมิได้รับอนุญาต

เอกสารฉบับนี้เป็นความลับ และกรรมสิทธิ์ทางกฎหมายเพื่อใช้ภายในกลุ่มบริษัท พีทีที โกลบอล เคมิคอล จำกัด (มหาชน) และบริษัทในเครือเท่านั้น ห้ามเผยแพร่ ทำซ้ำ
ดัดแปลง ส่งต่อ ถ่ายทอด เนื้อหาข้อความลับให้กับบุคคลอื่นโดยมิได้รับอนุญาต

เอกสารฉบับนี้เป็นความลับ และกรรมสิทธิ์ทางกฎหมายเพื่อใช้ภายในกลุ่มบริษัท พีทีที โกลบอล เคมิคอล จำกัด (มหาชน) และบริษัทในเครือเท่านั้น ห้ามเผยแพร่ ทำซ้ำ
ดัดแปลง ส่งต่อ ถ่ายทอด เนื้อหาข้อความลับให้กับบุคคลอื่นโดยมิได้รับอนุญาต

เอกสารฉบับนี้เป็นความลับ และกรรมสิทธิ์ทางกฎหมายเพื่อใช้ภายในกลุ่มบริษัท พีทีที โกลบอล เคมิคอล จำกัด (มหาชน) และบริษัทในเครือเท่านั้น ห้ามเผยแพร่ ทำซ้ำ
ดัดแปลง ส่งต่อ ถ่ายทอด เนื้อหาข้อความลับให้กับบุคคลอื่นโดยมิได้รับอนุญาต

บริษัท พีทีที โกลบอล เคมิคอล จำกัด (มหาชน)	P-(P-LL-OP1)-008: ขั้นตอนการดำเนินงานกรณีเกิดสภาวะฉุกเฉิน (Emergency Procedure)

เอกสารฉบับนี้เป็นความลับ และกรรมสิทธิ์ทางกฎหมายเพื่อใช้ภายในกลุ่มบริษัท พีทีที โกลบอล เคมิคอล จำกัด (มหาชน) และบริษัทในเครือเท่านั้น ห้ามเผยแพร่ ทำซ้ำ
ดัดแปลง ส่งต่อ ถ่ายทอด เนื้อหาข้อความลับให้กับบุคคลอื่นโดยมิได้รับอนุญาต

เอกสารฉบับนี้เป็นความลับ และกรรมสิทธิ์ทางกฎหมายเพื่อใช้ภายในกลุ่มบริษัท พีทีที โกลบอล เคมิคอล จำกัด (มหาชน) และบริษัทในเครือเท่านั้น ห้ามเผยแพร่ ทำซ้ำ ดัดแปลง ส่งต่อ ถ่ายทอด เนื้อหาข้อความลับให้กับบุคคลอื่นโดยมิได้รับอนุญาต

บริษัท พีทีที โกลบอล เคมิคอล จำกัด (มหาชน)

Plant Operation II

P-(P-LL-OP2)-PROC-008

ขั้นตอนการดำเนินงานกรณีเกิดสภาวะฉุกเฉิน LLDPE (Emergency Procedure)

rnal Use Only

เอกสารฉบับนี้เป็นความลับ และกรรมสิทธิ์ทางกฎหมายเพื่อใช้ภายในกลุ่มบริษัท พีทีที โกลบอล เคมิคอล จำกัด (มหาชน) และบริษัทในเครือเท่านั้น ห้ามเผยแพร่ ทำซ้ำ ดัดแปลง ส่งต่อ ถ่ายทอด เนื้อหาข้อความลับให้กับบุคคลอื่นโดยมิได้รับอนุญาต

เอกสารฉบับนี้เป็นความลับ และกรรมสิทธิ์ทางกฎหมายเพื่อใช้ภายในกลุ่มบริษัท พีทีที โกลบอล เคมิคอล จำกัด (มหาชน) และบริษัทในเครือเท่านั้น ห้ามเผยแพร่ ทำซ้ำ ดัดแปลง ส่งต่อ ถ่ายทอด เนื้อหาข้อความลับให้กับบุคคลอื่นโดยมิได้รับอนุญาต

บริษัท พีทีที โกลบอล เคมิคอล จำกัด (มหาชน)	P-(P-LL-OP2)-PROC-008: ขั้นตอนการดำเนินงานกรณีเกิดสภาวะฉุกเฉิน LLDPE (Emergency Procedure)

เอกสารฉบับนี้เป็นความลับ และกรรมสิทธิ์ทางกฎหมายเพื่อใช้ภายในกลุ่มบริษัท พีทีที โกลบอล เคมิคอล จำกัด (มหาชน) และบริษัทในเครือเท่านั้น ห้ามเผยแพร่ ทำซ้ำ ดัดแปลง ส่งต่อ ถ่ายทอด เนื้อหาข้อความลับให้กับบุคคลอื่นโดยมิได้รับอนุญาต

เอกสารฉบับนี้เป็นความลับ และกรรมสิทธิ์ทางกฎหมายเพื่อใช้ภายในกลุ่มบริษัท พีทีที โกลบอล เคมิคอล จำกัด (มหาชน) และบริษัทในเครือเท่านั้น ห้ามเผยแพร่ ทำซ้ำ
ดัดแปลง ส่งต่อ ถ่ายทอด เนื้อหาข้อความลับให้กับบุคคลอื่นโดยมิได้รับอนุญาต

บริษัท พีทีที โกลบอล เคมิคอล จำกัด (มหาชน)	P-(P-LL-OP2)-PROC-008: ขั้นตอนการดำเนินงานกรณีเกิดสภาวะฉุกเฉิน LLDPE (Emergency Procedure)

เอกสารฉบับนี้เป็นความลับ และกรรมสิทธิ์ทางกฎหมายเพื่อใช้ภายในกลุ่มบริษัท พีทีที โกลบอล เคมิคอล จำกัด (มหาชน) และบริษัทในเครือเท่านั้น ห้ามเผยแพร่ ทำซ้ำ
ดัดแปลง ส่งต่อ ถ่ายทอด เนื้อหาข้อความลับให้กับบุคคลอื่นโดยมิได้รับอนุญาต

เอกสารฉบับนี้เป็นความลับ และกรรมสิทธิ์ทางกฎหมายเพื่อใช้ภายในกลุ่มบริษัท พีทีที โกลบอล เคมิคอล จำกัด (มหาชน) และบริษัทในเครือเท่านั้น ห้ามเผยแพร่ ทำซ้ำ ดัดแปลง ส่งต่อ ถ่ายทอด เนื้อหาข้อความลับให้กับบุคคลอื่นโดยมิได้รับอนุญาต

บริษัท พีทีที โกลบอล เคมิคอล จำกัด (มหาชน)	P-(P-LL-OP2)-PROC-008: ขั้นตอนการดำเนินงานกรณีเกิดสภาวะฉุกเฉิน LLDPE (Emergency Procedure)

เอกสารฉบับนี้เป็นความลับ และกรรมสิทธิ์ทางกฎหมายเพื่อใช้ภายในกลุ่มบริษัท พีทีที โกลบอล เคมิคอล จำกัด (มหาชน) และบริษัทในเครือเท่านั้น ห้ามเผยแพร่ ทำซ้ำ ดัดแปลง ส่งต่อ ถ่ายทอด เนื้อหาข้อความลับให้กับบุคคลอื่นโดยมิได้รับอนุญาต

เอกสารฉบับนี้เป็นความลับ และกรรมสิทธิ์ทางกฎหมายเพื่อใช้ภายในกลุ่มบริษัท พีทีที โกลบอล เคมิคอล จำกัด (มหาชน) และบริษัทในเครือเท่านั้น ห้ามเผยแพร่ ทำซ้ำ ดัดแปลง ส่งต่อ ถ่ายทอด เนื้อหาข้อความลับให้กับบุคคลอื่นโดยมิได้รับอนุญาต

บริษัท พีทีที โกลบอล เคมิคอล จำกัด (มหาชน)	P-(P-LL-OP2)-PROC-008: ขั้นตอนการดำเนินงานกรณีเกิดสภาวะฉุกเฉิน LLDPE (Emergency Procedure)

เอกสารฉบับนี้เป็นความลับ และกรรมสิทธิ์ทางกฎหมายเพื่อใช้ภายในกลุ่มบริษัท พีทีที โกลบอล เคมิคอล จำกัด (มหาชน) และบริษัทในเครือเท่านั้น ห้ามเผยแพร่ ทำซ้ำ ดัดแปลง ส่งต่อ ถ่ายทอด เนื้อหาข้อความลับให้กับบุคคลอื่นโดยมิได้รับอนุญาต

เอกสารฉบับนี้เป็นความลับ และกรรมสิทธิ์ทางกฎหมายเพื่อใช้ภายในกลุ่มบริษัท พีทีที โกลบอล เคมิคอล จำกัด (มหาชน) และบริษัทในเครือเท่านั้น ห้ามเผยแพร่ ทำซ้ำ ดัดแปลง ส่งต่อ ถ่ายทอด เนื้อหาข้อความลับให้กับบุคคลอื่นโดยมิได้รับอนุญาต

บริษัท พีทีที โกลบอล เคมิคอล จำกัด (มหาชน)	P-(P-LL-OP2)-PROC-008: ขั้นตอนการดำเนินงานกรณีเกิดสภาวะฉุกเฉิน LLDPE (Emergency Procedure)

เอกสารฉบับนี้เป็นความลับ และกรรมสิทธิ์ทางกฎหมายเพื่อใช้ภายในกลุ่มบริษัท พีทีที โกลบอล เคมิคอล จำกัด (มหาชน) และบริษัทในเครือเท่านั้น ห้ามเผยแพร่ ทำซ้ำ ดัดแปลง ส่งต่อ ถ่ายทอด เนื้อหาข้อความลับให้กับบุคคลอื่นโดยมิได้รับอนุญาต

เอกสารฉบับนี้เป็นความลับ และกรรมสิทธิ์ทางกฎหมายเพื่อใช้ภายในกลุ่มบริษัท พีทีที โกลบอล เคมิคอล จำกัด (มหาชน) และบริษัทในเครือเท่านั้น ห้ามเผยแพร่ ทำซ้ำ ดัดแปลง ส่งต่อ ถ่ายทอด เนื้อหาข้อความลับให้กับบุคคลอื่นโดยมิได้รับอนุญาต

เอกสารฉบับนี้เป็นความลับ และกรรมสิทธิ์ทางกฎหมายเพื่อใช้ภายในกลุ่มบริษัท พีทีที โกลบอล เคมิคอล จำกัด (มหาชน) และบริษัทในเครือเท่านั้น ห้ามเผยแพร่ ทำซ้ำ ดัดแปลง ส่งต่อ ถ่ายทอด เนื้อหาข้อความลับให้กับบุคคลอื่นโดยมิได้รับอนุญาต

เอกสารฉบับนี้เป็นความลับ และกรรมสิทธิ์ทางกฎหมายเพื่อใช้ภายในกลุ่มบริษัท พีทีที โกลบอล เคมิคอล จำกัด (มหาชน) และบริษัทในเครือเท่านั้น ห้ามเผยแพร่ ทำซ้ำ ดัดแปลง ส่งต่อ ถ่ายทอด เนื้อหาข้อความลับให้กับบุคคลอื่นโดยมิได้รับอนุญาต

เอกสารฉบับนี้เป็นความลับ และกรรมสิทธิ์ทางกฎหมายเพื่อใช้ภายในกลุ่มบริษัท พีทีที โกลบอล เคมิคอล จำกัด (มหาชน) และบริษัทในเครือเท่านั้น ห้ามเผยแพร่ ทำซ้ำ ดัดแปลง ส่งต่อ ถ่ายทอด เนื้อหาข้อความลับให้กับบุคคลอื่นโดยมิได้รับอนุญาต

เอกสารฉบับนี้เป็นความลับ และกรรมสิทธิ์ทางกฎหมายเพื่อใช้ภายในกลุ่มบริษัท พีทีที โกลบอล เคมิคอล จำกัด (มหาชน) และบริษัทในเครือเท่านั้น ห้ามเผยแพร่ ทำซ้ำ ดัดแปลง ส่งต่อ ถ่ายทอด เนื้อหาข้อความลับให้กับบุคคลอื่นโดยมิได้รับอนุญาต

บริษัท พีทีที โกลบอล เคมิคอล จำกัด (มหาชน)	P-(P-LL-OP2)-PROC-008: ขั้นตอนการดำเนินงานกรณีเกิดสภาวะฉุกเฉิน LLDPE (Emergency Procedure)

เอกสารฉบับนี้เป็นความลับ และกรรมสิทธิ์ทางกฎหมายเพื่อใช้ภายในกลุ่มบริษัท พีทีที โกลบอล เคมิคอล จำกัด (มหาชน) และบริษัทในเครือเท่านั้น ห้ามเผยแพร่ ทำซ้ำ ดัดแปลง ส่งต่อ ถ่ายทอด เนื้อหาข้อความลับให้กับบุคคลอื่นโดยมิได้รับอนุญาต

เอกสารฉบับนี้เป็นความลับ และกรรมสิทธิ์ทางกฎหมายเพื่อใช้ภายในกลุ่มบริษัท พีทีที โกลบอล เคมิคอล จำกัด (มหาชน) และบริษัทในเครือเท่านั้น ห้ามเผยแพร่ ทำซ้ำ ดัดแปลง ส่งต่อ ถ่ายทอด เนื้อหาข้อความลับให้กับบุคคลอื่นโดยมิได้รับอนุญาต

บริษัท พีทีที โกลบอล เคมิคอล จำกัด (มหาชน)	P-(P-LL-OP2)-PROC-008: ขั้นตอนการดำเนินงานกรณีเกิดสภาวะฉุกเฉิน LLDPE (Emergency Procedure)

เอกสารฉบับนี้เป็นความลับ และกรรมสิทธิ์ทางกฎหมายเพื่อใช้ภายในกลุ่มบริษัท พีทีที โกลบอล เคมิคอล จำกัด (มหาชน) และบริษัทในเครือเท่านั้น ห้ามเผยแพร่ ทำซ้ำ ดัดแปลง ส่งต่อ ถ่ายทอด เนื้อหาข้อความลับให้กับบุคคลอื่นโดยมิได้รับอนุญาต

เอกสารฉบับนี้เป็นความลับ และกรรมสิทธิ์ทางกฎหมายเพื่อใช้ภายในกลุ่มบริษัท พีทีที โกลบอล เคมิคอล จำกัด (มหาชน) และบริษัทในเครือเท่านั้น ห้ามเผยแพร่ ทำซ้ำ ดัดแปลง ส่งต่อ ถ่ายทอด เนื้อหาข้อความลับให้กับบุคคลอื่นโดยมิได้รับอนุญาต

บริษัท พีทีที โกลบอล เคมิคอล จำกัด (มหาชน)	P-(P-LL-OP2)-PROC-008: ขั้นตอนการดำเนินงานกรณีเกิดสภาวะฉุกเฉิน LLDPE (Emergency Procedure)

เอกสารฉบับนี้เป็นความลับ และกรรมสิทธิ์ทางกฎหมายเพื่อใช้ภายในกลุ่มบริษัท พีทีที โกลบอล เคมิคอล จำกัด (มหาชน) และบริษัทในเครือเท่านั้น ห้ามเผยแพร่ ทำซ้ำ ดัดแปลง ส่งต่อ ถ่ายทอด เนื้อหาข้อความลับให้กับบุคคลอื่นโดยมิได้รับอนุญาต

เอกสารฉบับนี้เป็นความลับ และกรรมสิทธิ์ทางกฎหมายเพื่อใช้ภายในกลุ่มบริษัท พีทีที โกลบอล เคมิคอล จำกัด (มหาชน) และบริษัทในเครือเท่านั้น ห้ามเผยแพร่ ทำซ้ำ ดัดแปลง ส่งต่อ ถ่ายทอด เนื้อหาข้อความลับให้กับบุคคลอื่นโดยมิได้รับอนุญาต

บริษัท พีทีที โกลบอล เคมิคอล จำกัด (มหาชน)	P-(P-LL-OP2)-PROC-008: ขั้นตอนการดำเนินงานกรณีเกิดสภาวะฉุกเฉิน LLDPE (Emergency Procedure)

เอกสารฉบับนี้เป็นความลับ และกรรมสิทธิ์ทางกฎหมายเพื่อใช้ภายในกลุ่มบริษัท พีทีที โกลบอล เคมิคอล จำกัด (มหาชน) และบริษัทในเครือเท่านั้น ห้ามเผยแพร่ ทำซ้ำ ดัดแปลง ส่งต่อ ถ่ายทอด เนื้อหาข้อความลับให้กับบุคคลอื่นโดยมิได้รับอนุญาต

เอกสารฉบับนี้เป็นความลับ และกรรมสิทธิ์ทางกฎหมายเพื่อใช้ภายในกลุ่มบริษัท พีทีที โกลบอล เคมิคอล จำกัด (มหาชน) และบริษัทในเครือเท่านั้น ห้ามเผยแพร่ ทำซ้ำ ดัดแปลง ส่งต่อ ถ่ายทอด เนื้อหาข้อความลับให้กับบุคคลอื่นโดยมิได้รับอนุญาต

บริษัท พีทีที โกลบอล เคมิคอล จำกัด (มหาชน)	P-(P-LL-OP2)-PROC-008: ขั้นตอนการดำเนินงานกรณีเกิดสภาวะฉุกเฉิน LLDPE (Emergency Procedure)

เอกสารฉบับนี้เป็นความลับ และกรรมสิทธิ์ทางกฎหมายเพื่อใช้ภายในกลุ่มบริษัท พีทีที โกลบอล เคมิคอล จำกัด (มหาชน) และบริษัทในเครือเท่านั้น ห้ามเผยแพร่ ทำซ้ำ ดัดแปลง ส่งต่อ ถ่ายทอด เนื้อหาข้อความลับให้กับบุคคลอื่นโดยมิได้รับอนุญาต

เอกสารฉบับนี้เป็นความลับ และกรรมสิทธิ์ทางกฎหมายเพื่อใช้ภายในกลุ่มบริษัท พีทีที โกลบอล เคมิคอล จำกัด (มหาชน) และบริษัทในเครือเท่านั้น ห้ามเผยแพร่ ทำซ้ำ ดัดแปลง ส่งต่อ ถ่ายทอด เนื้อหาข้อความลับให้กับบุคคลอื่นโดยมิได้รับอนุญาต

บริษัท พีทีที โกลบอล เคมิคอล จำกัด (มหาชน)	P-(P-LL-OP2)-PROC-008: ขั้นตอนการดำเนินงานกรณีเกิดสภาวะฉุกเฉิน LLDPE (Emergency Procedure)

เอกสารฉบับนี้เป็นความลับ และกรรมสิทธิ์ทางกฎหมายเพื่อใช้ภายในกลุ่มบริษัท พีทีที โกลบอล เคมิคอล จำกัด (มหาชน) และบริษัทในเครือเท่านั้น ห้ามเผยแพร่ ทำซ้ำ ดัดแปลง ส่งต่อ ถ่ายทอด เนื้อหาข้อความลับให้กับบุคคลอื่นโดยมิได้รับอนุญาต

เอกสารฉบับนี้เป็นความลับ และกรรมสิทธิ์ทางกฎหมายเพื่อใช้ภายในกลุ่มบริษัท พีทีที โกลบอล เคมิคอล จำกัด (มหาชน) และบริษัทในเครือเท่านั้น ห้ามเผยแพร่ ทำซ้ำ ดัดแปลง ส่งต่อ ถ่ายทอด เนื้อหาข้อความลับให้กับบุคคลอื่นโดยมิได้รับอนุญาต

บริษัท พีทีที โกลบอล เคมิคอล จำกัด (มหาชน)	P-(P-LL-OP2)-PROC-008: ขั้นตอนการดำเนินงานกรณีเกิดสภาวะฉุกเฉิน LLDPE (Emergency Procedure)

เอกสารฉบับนี้เป็นความลับ และกรรมสิทธิ์ทางกฎหมายเพื่อใช้ภายในกลุ่มบริษัท พีทีที โกลบอล เคมิคอล จำกัด (มหาชน) และบริษัทในเครือเท่านั้น ห้ามเผยแพร่ ทำซ้ำ ดัดแปลง ส่งต่อ ถ่ายทอด เนื้อหาข้อความลับให้กับบุคคลอื่นโดยมิได้รับอนุญาต

เอกสารฉบับนี้เป็นความลับ และกรรมสิทธิ์ทางกฎหมายเพื่อใช้ภายในกลุ่มบริษัท พีทีที โกลบอล เคมิคอล จำกัด (มหาชน) และบริษัทในเครือเท่านั้น ห้ามเผยแพร่ ทำซ้ำ ดัดแปลง ส่งต่อ ถ่ายทอด เนื้อหาข้อความลับให้กับบุคคลอื่นโดยมิได้รับอนุญาต

บริษัท พีทีที โกลบอล เคมิคอล จำกัด (มหาชน)	P-(P-LL-OP2)-PROC-008: ขั้นตอนการดำเนินงานกรณีเกิดสภาวะฉุกเฉิน LLDPE (Emergency Procedure)

เอกสารฉบับนี้เป็นความลับ และกรรมสิทธิ์ทางกฎหมายเพื่อใช้ภายในกลุ่มบริษัท พีทีที โกลบอล เคมิคอล จำกัด (มหาชน) และบริษัทในเครือเท่านั้น ห้ามเผยแพร่ ทำซ้ำ ดัดแปลง ส่งต่อ ถ่ายทอด เนื้อหาข้อความลับให้กับบุคคลอื่นโดยมิได้รับอนุญาต

เอกสารฉบับนี้เป็นความลับ และกรรมสิทธิ์ทางกฎหมายเพื่อใช้ภายในกลุ่มบริษัท พีทีที โกลบอล เคมิคอล จำกัด (มหาชน) และบริษัทในเครือเท่านั้น ห้ามเผยแพร่ ทำซ้ำ ดัดแปลง ส่งต่อ ถ่ายทอด เนื้อหาข้อความลับให้กับบุคคลอื่นโดยมิได้รับอนุญาต

บริษัท พีทีที โกลบอล เคมิคอล จำกัด (มหาชน)	P-(P-LL-OP2)-PROC-008: ขั้นตอนการดำเนินงานกรณีเกิดสภาวะฉุกเฉิน LLDPE (Emergency Procedure)

เอกสารฉบับนี้เป็นความลับ และกรรมสิทธิ์ทางกฎหมายเพื่อใช้ภายในกลุ่มบริษัท พีทีที โกลบอล เคมิคอล จำกัด (มหาชน) และบริษัทในเครือเท่านั้น ห้ามเผยแพร่ ทำซ้ำ ดัดแปลง ส่งต่อ ถ่ายทอด เนื้อหาข้อความลับให้กับบุคคลอื่นโดยมิได้รับอนุญาต

เอกสารฉบับนี้เป็นความลับ และกรรมสิทธิ์ทางกฎหมายเพื่อใช้ภายในกลุ่มบริษัท พีทีที โกลบอล เคมิคอล จำกัด (มหาชน) และบริษัทในเครือเท่านั้น ห้ามเผยแพร่ ทำซ้ำ ดัดแปลง ส่งต่อ ถ่ายทอด เนื้อหาข้อความลับให้กับบุคคลอื่นโดยมิได้รับอนุญาต

บริษัท พีทีที โกลบอล เคมิคอล จำกัด (มหาชน)	P-(P-LL-OP2)-PROC-008: ขั้นตอนการดำเนินงานกรณีเกิดสภาวะฉุกเฉิน LLDPE (Emergency Procedure)

เอกสารฉบับนี้เป็นความลับ และกรรมสิทธิ์ทางกฎหมายเพื่อใช้ภายในกลุ่มบริษัท พีทีที โกลบอล เคมิคอล จำกัด (มหาชน) และบริษัทในเครือเท่านั้น ห้ามเผยแพร่ ทำซ้ำ ดัดแปลง ส่งต่อ ถ่ายทอด เนื้อหาข้อความลับให้กับบุคคลอื่นโดยมิได้รับอนุญาต

เอกสารฉบับนี้เป็นความลับ และกรรมสิทธิ์ทางกฎหมายเพื่อใช้ภายในกลุ่มบริษัท พีทีที โกลบอล เคมิคอล จำกัด (มหาชน) และบริษัทในเครือเท่านั้น ห้ามเผยแพร่ ทำซ้ำ ดัดแปลง ส่งต่อ ถ่ายทอด เนื้อหาข้อความลับให้กับบุคคลอื่นโดยมิได้รับอนุญาต

บริษัท พีทีที โกลบอล เคมิคอล จำกัด (มหาชน)

Plant Operation II

P-(P-LL-OP2)-PROC-017

ขั้นตอนการทำงานกรณีหยุดเดินเครื่องในสภาวะฉุกเฉิน Emergency Shutdown

(Hexene-1 Plant)

Internal Use Only

เอกสารฉบับนี้เป็นความลับ และกรรมสิทธิ์ทางกฎหมายเพื่อใช้ภายในกลุ่มบริษัท พีทีที โกลบอล เคมิคอล จำกัด (มหาชน) และบริษัทในเครือเท่านั้น ห้ามเผยแพร่ ทำซ้ำ ดัดแปลง ส่งต่อ ถ่ายทอด เนื้อหาข้อความลับให้กับบุคคลอื่นโดยมิได้รับอนุญาต

บริษัท พีทีที โกลบอล เคมิคอล จำกัด (มหาชน)	P-(P-LL-OP2)-PROC-017: ขั้นตอนการทำงานกรณีหยุดเดินเครื่องในสภาวะฉุกเฉิน Emergency Shutdown (Hexene-1 Plant)

เอกสารฉบับนี้เป็นความลับ และกรรมสิทธิ์ทางกฎหมายเพื่อใช้ภายในกลุ่มบริษัท พีทีที โกลบอล เคมิคอล จำกัด (มหาชน) และบริษัทในเครือเท่านั้น ห้ามเผยแพร่ ทำซ้ำ ดัดแปลง ส่งต่อ ถ่ายทอด เนื้อหาข้อความลับให้กับบุคคลอื่นโดยมิได้รับอนุญาต

เอกสารฉบับนี้เป็นความลับ และกรรมสิทธิ์ทางกฎหมายเพื่อใช้ภายในกลุ่มบริษัท พีทีที โกลบอล เคมิคอล จำกัด (มหาชน) และบริษัทในเครือเท่านั้น ห้ามเผยแพร่ ทำซ้ำ
ดัดแปลง ส่งต่อ ถ่ายทอด เนื้อหาข้อความลับให้กับบุคคลอื่นโดยมิได้รับอนุญาต

บริษัท พีทีที โกลบอล เคมิคอล จำกัด (มหาชน)	P-(P-LL-OP2)-PROC-017: ขั้นตอนการทำงานกรณีหยุดเดินเครื่องในสภาวะฉุกเฉิน Emergency Shutdown (Hexene-1 Plant)

เอกสารฉบับนี้เป็นความลับ และกรรมสิทธิ์ทางกฎหมายเพื่อใช้ภายในกลุ่มบริษัท พีทีที โกลบอล เคมิคอล จำกัด (มหาชน) และบริษัทในเครือเท่านั้น ห้ามเผยแพร่ ทำซ้ำ
ดัดแปลง ส่งต่อ ถ่ายทอด เนื้อหาข้อความลับให้กับบุคคลอื่นโดยมิได้รับอนุญาต

เอกสารฉบับนี้เป็นความลับ และกรรมสิทธิ์ทางกฎหมายเพื่อใช้ภายในกลุ่มบริษัท พีทีที โกลบอล เคมิคอล จำกัด (มหาชน) และบริษัทในเครือเท่านั้น ห้ามเผยแพร่ ทำซ้ำ
ดัดแปลง ส่งต่อ ถ่ายทอด เนื้อหาข้อความลับให้กับบุคคลอื่นโดยมิได้รับอนุญาต

บริษัท พีทีที โกลบอล เคมิคอล จำกัด (มหาชน)	P-(P-LL-OP2)-PROC-017: ขั้นตอนการทำงานกรณีหยุดเดินเครื่องในสภาวะฉุกเฉิน Emergency Shutdown (Hexene-1 Plant)

เอกสารฉบับนี้เป็นความลับ และกรรมสิทธิ์ทางกฎหมายเพื่อใช้ภายในกลุ่มบริษัท พีทีที โกลบอล เคมิคอล จำกัด (มหาชน) และบริษัทในเครือเท่านั้น ห้ามเผยแพร่ ทำซ้ำ
ดัดแปลง ส่งต่อ ถ่ายทอด เนื้อหาข้อความลับให้กับบุคคลอื่นโดยมิได้รับอนุญาต

เอกสารฉบับนี้เป็นความลับ และกรรมสิทธิ์ทางกฎหมายเพื่อใช้ภายในกลุ่มบริษัท พีทีที โกลบอล เคมิคอล จำกัด (มหาชน) และบริษัทในเครือเท่านั้น ห้ามเผยแพร่ ทำซ้ำ
ดัดแปลง ส่งต่อ ถ่ายทอด เนื้อหาข้อความลับให้กับบุคคลอื่นโดยมิได้รับอนุญาต

บริษัท พีทีที โกลบอล เคมิคอล จำกัด (มหาชน)	P-(P-LL-OP2)-PROC-017: ขั้นตอนการทำงานกรณีหยุดเดินเครื่องในสภาวะฉุกเฉิน Emergency Shutdown (Hexene-1 Plant)

เอกสารฉบับนี้เป็นความลับ และกรรมสิทธิ์ทางกฎหมายเพื่อใช้ภายในกลุ่มบริษัท พีทีที โกลบอล เคมิคอล จำกัด (มหาชน) และบริษัทในเครือเท่านั้น ห้ามเผยแพร่ ทำซ้ำ
ดัดแปลง ส่งต่อ ถ่ายทอด เนื้อหาข้อความลับให้กับบุคคลอื่นโดยมิได้รับอนุญาต

เอกสารฉบับนี้เป็นความลับ และกรรมสิทธิ์ทางกฎหมายเพื่อใช้ภายในกลุ่มบริษัท พีทีที โกลบอล เคมิคอล จำกัด (มหาชน) และบริษัทในเครือเท่านั้น ห้ามเผยแพร่ ทำซ้ำ
ดัดแปลง ส่งต่อ ถ่ายทอด เนื้อหาข้อความลับให้กับบุคคลอื่นโดยมิได้รับอนุญาต

บริษัท พีทีที โกลบอล เคมิคอล จำกัด (มหาชน)	P-(P-LL-OP2)-PROC-017: ขั้นตอนการทำงานกรณีหยุดเดินเครื่องในสภาวะฉุกเฉิน Emergency Shutdown (Hexene-1 Plant)

เอกสารฉบับนี้เป็นความลับ และกรรมสิทธิ์ทางกฎหมายเพื่อใช้ภายในกลุ่มบริษัท พีทีที โกลบอล เคมิคอล จำกัด (มหาชน) และบริษัทในเครือเท่านั้น ห้ามเผยแพร่ ทำซ้ำ
ดัดแปลง ส่งต่อ ถ่ายทอด เนื้อหาข้อความลับให้กับบุคคลอื่นโดยมิได้รับอนุญาต

เอกสารฉบับนี้เป็นความลับ และกรรมสิทธิ์ทางกฎหมายเพื่อใช้ภายในกลุ่มบริษัท พีทีที โกลบอล เคมิคอล จำกัด (มหาชน) และบริษัทในเครือเท่านั้น ห้ามเผยแพร่ ทำซ้ำ
ดัดแปลง ส่งต่อ ถ่ายทอด เนื้อหาข้อความลับให้กับบุคคลอื่นโดยมิได้รับอนุญาต

บริษัท พีทีที โกลบอล เคมิคอล จำกัด (มหาชน)	P-(P-LL-OP2)-PROC-017: ขั้นตอนการทำงานกรณีหยุดเดินเครื่องในสภาวะฉุกเฉิน Emergency Shutdown (Hexene-1 Plant)

เอกสารฉบับนี้เป็นความลับ และกรรมสิทธิ์ทางกฎหมายเพื่อใช้ภายในกลุ่มบริษัท พีทีที โกลบอล เคมิคอล จำกัด (มหาชน) และบริษัทในเครือเท่านั้น ห้ามเผยแพร่ ทำซ้ำ
ดัดแปลง ส่งต่อ ถ่ายทอด เนื้อหาข้อความลับให้กับบุคคลอื่นโดยมิได้รับอนุญาต

เอกสารฉบับนี้เป็นความลับ และกรรมสิทธิ์ทางกฎหมายเพื่อใช้ภายในกลุ่มบริษัท พีทีที โกลบอล เคมิคอล จำกัด (มหาชน) และบริษัทในเครือเท่านั้น ห้ามเผยแพร่ ทำซ้ำ
ดัดแปลง ส่งต่อ ถ่ายทอด เนื้อหาข้อความลับให้กับบุคคลอื่นโดยมิได้รับอนุญาต

บริษัท พีทีที โกลบอล เคมิคอล จำกัด (มหาชน)	P-(P-LL-OP2)-PROC-017: ขั้นตอนการทำงานกรณีหยุดเดินเครื่องในสภาวะฉุกเฉิน Emergency Shutdown (Hexene-1 Plant)

เอกสารฉบับนี้เป็นความลับ และกรรมสิทธิ์ทางกฎหมายเพื่อใช้ภายในกลุ่มบริษัท พีทีที โกลบอล เคมิคอล จำกัด (มหาชน) และบริษัทในเครือเท่านั้น ห้ามเผยแพร่ ทำซ้ำ
ดัดแปลง ส่งต่อ ถ่ายทอด เนื้อหาข้อความลับให้กับบุคคลอื่นโดยมิได้รับอนุญาต

เอกสารฉบับนี้เป็นความลับ และกรรมสิทธิ์ทางกฎหมายเพื่อใช้ภายในกลุ่มบริษัท พีทีที โกลบอล เคมิคอล จำกัด (มหาชน) และบริษัทในเครือเท่านั้น ห้ามเผยแพร่ ทำซ้ำ
ดัดแปลง ส่งต่อ ถ่ายทอด เนื้อหาข้อความลับให้กับบุคคลอื่นโดยมิได้รับอนุญาต

บริษัท พีทีที โกลบอล เคมิคอล จำกัด (มหาชน)	P-(P-LL-OP2)-PROC-017: ขั้นตอนการทำงานกรณีหยุดเดินเครื่องในสภาวะฉุกเฉิน Emergency Shutdown (Hexene-1 Plant)

เอกสารฉบับนี้เป็นความลับ และกรรมสิทธิ์ทางกฎหมายเพื่อใช้ภายในกลุ่มบริษัท พีทีที โกลบอล เคมิคอล จำกัด (มหาชน) และบริษัทในเครือเท่านั้น ห้ามเผยแพร่ ทำซ้ำ
ดัดแปลง ส่งต่อ ถ่ายทอด เนื้อหาข้อความลับให้กับบุคคลอื่นโดยมิได้รับอนุญาต

เอกสารฉบับนี้เป็นความลับ และกรรมสิทธิ์ทางกฎหมายเพื่อใช้ภายในกลุ่มบริษัท พีทีที โกลบอล เคมิคอล จำกัด (มหาชน) และบริษัทในเครือเท่านั้น ห้ามเผยแพร่ ทำซ้ำ
ดัดแปลง ส่งต่อ ถ่ายทอด เนื้อหาข้อความลับให้กับบุคคลอื่นโดยมิได้รับอนุญาต

บริษัท พีทีที โกลบอล เคมิคอล จำกัด (มหาชน)	P-(P-LL-OP2)-PROC-017: ขั้นตอนการทำงานกรณีหยุดเดินเครื่องในสภาวะฉุกเฉิน Emergency Shutdown (Hexene-1 Plant)

เอกสารฉบับนี้เป็นความลับ และกรรมสิทธิ์ทางกฎหมายเพื่อใช้ภายในกลุ่มบริษัท พีทีที โกลบอล เคมิคอล จำกัด (มหาชน) และบริษัทในเครือเท่านั้น ห้ามเผยแพร่ ทำซ้ำ
ดัดแปลง ส่งต่อ ถ่ายทอด เนื้อหาข้อความลับให้กับบุคคลอื่นโดยมิได้รับอนุญาต

เอกสารฉบับนี้เป็นความลับ และกรรมสิทธิ์ทางกฎหมายเพื่อใช้ภายในกลุ่มบริษัท พีทีที โกลบอล เคมิคอล จำกัด (มหาชน) และบริษัทในเครือเท่านั้น ห้ามเผยแพร่ ทำซ้ำ
ดัดแปลง ส่งต่อ ถ่ายทอด เนื้อหาข้อความลับให้กับบุคคลอื่นโดยมิได้รับอนุญาต

บริษัท พีทีที โกลบอล เคมิคอล จำกัด (มหาชน)	P-(P-LL-OP2)-PROC-017: ขั้นตอนการทำงานกรณีหยุดเดินเครื่องในสภาวะฉุกเฉิน Emergency Shutdown (Hexene-1 Plant)

เอกสารฉบับนี้เป็นความลับ และกรรมสิทธิ์ทางกฎหมายเพื่อใช้ภายในกลุ่มบริษัท พีทีที โกลบอล เคมิคอล จำกัด (มหาชน) และบริษัทในเครือเท่านั้น ห้ามเผยแพร่ ทำซ้ำ
ดัดแปลง ส่งต่อ ถ่ายทอด เนื้อหาข้อความลับให้กับบุคคลอื่นโดยมิได้รับอนุญาต

เอกสารฉบับนี้เป็นความลับ และกรรมสิทธิ์ทางกฎหมายเพื่อใช้ภายในกลุ่มบริษัท พีทีที โกลบอล เคมิคอล จำกัด (มหาชน) และบริษัทในเครือเท่านั้น ห้ามเผยแพร่ ทำซ้ำ
ดัดแปลง ส่งต่อ ถ่ายทอด เนื้อหาข้อความลับให้กับบุคคลอื่นโดยมิได้รับอนุญาต

บริษัท พีทีที โกลบอล เคมิคอล จำกัด (มหาชน)	P-(P-LL-OP2)-PROC-017: ขั้นตอนการทำงานกรณีหยุดเดินเครื่องในสภาวะฉุกเฉิน Emergency Shutdown (Hexene-1 Plant)

เอกสารฉบับนี้เป็นความลับ และกรรมสิทธิ์ทางกฎหมายเพื่อใช้ภายในกลุ่มบริษัท พีทีที โกลบอล เคมิคอล จำกัด (มหาชน) และบริษัทในเครือเท่านั้น ห้ามเผยแพร่ ทำซ้ำ
ดัดแปลง ส่งต่อ ถ่ายทอด เนื้อหาข้อความลับให้กับบุคคลอื่นโดยมิได้รับอนุญาต

เอกสารฉบับนี้เป็นความลับ และกรรมสิทธิ์ทางกฎหมายเพื่อใช้ภายในกลุ่มบริษัท พีทีที โกลบอล เคมิคอล จำกัด (มหาชน) และบริษัทในเครือเท่านั้น ห้ามเผยแพร่ ทำซ้ำ
ดัดแปลง ส่งต่อ ถ่ายทอด เนื้อหาข้อความลับให้กับบุคคลอื่นโดยมิได้รับอนุญาต

บริษัท พีทีที โกลบอล เคมิคอล จำกัด (มหาชน)	P-(P-LL-OP2)-PROC-017: ขั้นตอนการทำงานกรณีหยุดเดินเครื่องในสภาวะฉุกเฉิน Emergency Shutdown (Hexene-1 Plant)

เอกสารฉบับนี้เป็นความลับ และกรรมสิทธิ์ทางกฎหมายเพื่อใช้ภายในกลุ่มบริษัท พีทีที โกลบอล เคมิคอล จำกัด (มหาชน) และบริษัทในเครือเท่านั้น ห้ามเผยแพร่ ทำซ้ำ
ดัดแปลง ส่งต่อ ถ่ายทอด เนื้อหาข้อความลับให้กับบุคคลอื่นโดยมิได้รับอนุญาต

เอกสารฉบับนี้เป็นความลับ และกรรมสิทธิ์ทางกฎหมายเพื่อใช้ภายในกลุ่มบริษัท พีทีที โกลบอล เคมิคอล จำกัด (มหาชน) และบริษัทในเครือเท่านั้น ห้ามเผยแพร่ ทำซ้ำ
ดัดแปลง ส่งต่อ ถ่ายทอด เนื้อหาข้อความลับให้กับบุคคลอื่นโดยมิได้รับอนุญาต

บริษัท พีทีที โกลบอล เคมิคอล จำกัด (มหาชน)	P-(P-LL-OP2)-PROC-017: ขั้นตอนการทำงานกรณีหยุดเดินเครื่องในสภาวะฉุกเฉิน Emergency Shutdown (Hexene-1 Plant)

เอกสารฉบับนี้เป็นความลับ และกรรมสิทธิ์ทางกฎหมายเพื่อใช้ภายในกลุ่มบริษัท พีทีที โกลบอล เคมิคอล จำกัด (มหาชน) และบริษัทในเครือเท่านั้น ห้ามเผยแพร่ ทำซ้ำ
ดัดแปลง ส่งต่อ ถ่ายทอด เนื้อหาข้อความลับให้กับบุคคลอื่นโดยมิได้รับอนุญาต

เอกสารฉบับนี้เป็นความลับ และกรรมสิทธิ์ทางกฎหมายเพื่อใช้ภายในกลุ่มบริษัท พีทีที โกลบอล เคมิคอล จำกัด (มหาชน) และบริษัทในเครือเท่านั้น ห้ามเผยแพร่ ทำซ้ำ
ดัดแปลง ส่งต่อ ถ่ายทอด เนื้อหาข้อความลับให้กับบุคคลอื่นโดยมิได้รับอนุญาต

บริษัท พีทีที โกลบอล เคมิคอล จำกัด (มหาชน)	P-(P-LL-OP2)-PROC-017: ขั้นตอนการทำงานกรณีหยุดเดินเครื่องในสภาวะฉุกเฉิน Emergency Shutdown (Hexene-1 Plant)

เอกสารฉบับนี้เป็นความลับ และกรรมสิทธิ์ทางกฎหมายเพื่อใช้ภายในกลุ่มบริษัท พีทีที โกลบอล เคมิคอล จำกัด (มหาชน) และบริษัทในเครือเท่านั้น ห้ามเผยแพร่ ทำซ้ำ
ดัดแปลง ส่งต่อ ถ่ายทอด เนื้อหาข้อความลับให้กับบุคคลอื่นโดยมิได้รับอนุญาต

เอกสารฉบับนี้เป็นความลับ และกรรมสิทธิ์ทางกฎหมายเพื่อใช้ภายในกลุ่มบริษัท พีทีที โกลบอล เคมิคอล จำกัด (มหาชน) และบริษัทในเครือเท่านั้น ห้ามเผยแพร่ ทำซ้ำ
ดัดแปลง ส่งต่อ ถ่ายทอด เนื้อหาข้อความลับให้กับบุคคลอื่นโดยมิได้รับอนุญาต

บริษัท พีทีที โกลบอล เคมิคอล จำกัด (มหาชน)	P-(P-LL-OP2)-PROC-017: ขั้นตอนการทำงานกรณีหยุดเดินเครื่องในสภาวะฉุกเฉิน Emergency Shutdown (Hexene-1 Plant)

เอกสารฉบับนี้เป็นความลับ และกรรมสิทธิ์ทางกฎหมายเพื่อใช้ภายในกลุ่มบริษัท พีทีที โกลบอล เคมิคอล จำกัด (มหาชน) และบริษัทในเครือเท่านั้น ห้ามเผยแพร่ ทำซ้ำ
ดัดแปลง ส่งต่อ ถ่ายทอด เนื้อหาข้อความลับให้กับบุคคลอื่นโดยมิได้รับอนุญาต

เอกสารฉบับนี้เป็นความลับ และกรรมสิทธิ์ทางกฎหมายเพื่อใช้ภายในกลุ่มบริษัท พีทีที โกลบอล เคมิคอล จำกัด (มหาชน) และบริษัทในเครือเท่านั้น ห้ามเผยแพร่ ทำซ้ำ
ดัดแปลง ส่งต่อ ถ่ายทอด เนื้อหาข้อความลับให้กับบุคคลอื่นโดยมิได้รับอนุญาต

บริษัท พีทีที โกลบอล เคมิคอล จำกัด (มหาชน)	P-(P-LL-OP2)-PROC-017: ขั้นตอนการทำงานกรณีหยุดเดินเครื่องในสภาวะฉุกเฉิน Emergency Shutdown (Hexene-1 Plant)

เอกสารฉบับนี้เป็นความลับ และกรรมสิทธิ์ทางกฎหมายเพื่อใช้ภายในกลุ่มบริษัท พีทีที โกลบอล เคมิคอล จำกัด (มหาชน) และบริษัทในเครือเท่านั้น ห้ามเผยแพร่ ทำซ้ำ
ดัดแปลง ส่งต่อ ถ่ายทอด เนื้อหาข้อความลับให้กับบุคคลอื่นโดยมิได้รับอนุญาต

เอกสารฉบับนี้เป็นความลับ และกรรมสิทธิ์ทางกฎหมายเพื่อใช้ภายในกลุ่มบริษัท พีทีที โกลบอล เคมิคอล จำกัด (มหาชน) และบริษัทในเครือเท่านั้น ห้ามเผยแพร่ ทำซ้ำ
ดัดแปลง ส่งต่อ ถ่ายทอด เนื้อหาข้อความลับให้กับบุคคลอื่นโดยมิได้รับอนุญาต

บริษัท พีทีที โกลบอล เคมิคอล จำกัด (มหาชน)	P-(P-LL-OP2)-PROC-017: ขั้นตอนการทำงานกรณีหยุดเดินเครื่องในสภาวะฉุกเฉิน Emergency Shutdown (Hexene-1 Plant)

เอกสารฉบับนี้เป็นความลับ และกรรมสิทธิ์ทางกฎหมายเพื่อใช้ภายในกลุ่มบริษัท พีทีที โกลบอล เคมิคอล จำกัด (มหาชน) และบริษัทในเครือเท่านั้น ห้ามเผยแพร่ ทำซ้ำ
ดัดแปลง ส่งต่อ ถ่ายทอด เนื้อหาข้อความลับให้กับบุคคลอื่นโดยมิได้รับอนุญาต

เอกสารฉบับนี้เป็นความลับ และกรรมสิทธิ์ทางกฎหมายเพื่อใช้ภายในกลุ่มบริษัท พีทีที โกลบอล เคมิคอล จำกัด (มหาชน) และบริษัทในเครือเท่านั้น ห้ามเผยแพร่ ทำซ้ำ
ดัดแปลง ส่งต่อ ถ่ายทอด เนื้อหาข้อความลับให้กับบุคคลอื่นโดยมิได้รับอนุญาต

บริษัท พีทีที โกลบอล เคมิคอล จำกัด (มหาชน)	P-(P-LL-OP2)-PROC-017: ขั้นตอนการทำงานกรณีหยุดเดินเครื่องในสภาวะฉุกเฉิน Emergency Shutdown (Hexene-1 Plant)

เอกสารฉบับนี้เป็นความลับ และกรรมสิทธิ์ทางกฎหมายเพื่อใช้ภายในกลุ่มบริษัท พีทีที โกลบอล เคมิคอล จำกัด (มหาชน) และบริษัทในเครือเท่านั้น ห้ามเผยแพร่ ทำซ้ำ
ดัดแปลง ส่งต่อ ถ่ายทอด เนื้อหาข้อความลับให้กับบุคคลอื่นโดยมิได้รับอนุญาต

เอกสารฉบับนี้เป็นความลับ และกรรมสิทธิ์ทางกฎหมายเพื่อใช้ภายในกลุ่มบริษัท พีทีที โกลบอล เคมิคอล จำกัด (มหาชน) และบริษัทในเครือเท่านั้น ห้ามเผยแพร่ ทำซ้ำ
ดัดแปลง ส่งต่อ ถ่ายทอด เนื้อหาข้อความลับให้กับบุคคลอื่นโดยมิได้รับอนุญาต

บริษัท พีทีที โกลบอล เคมิคอล จำกัด (มหาชน)	P-(P-LL-OP2)-PROC-017: ขั้นตอนการทำงานกรณีหยุดเดินเครื่องในสภาวะฉุกเฉิน Emergency Shutdown (Hexene-1 Plant)

เอกสารฉบับนี้เป็นความลับ และกรรมสิทธิ์ทางกฎหมายเพื่อใช้ภายในกลุ่มบริษัท พีทีที โกลบอล เคมิคอล จำกัด (มหาชน) และบริษัทในเครือเท่านั้น ห้ามเผยแพร่ ทำซ้ำ
ดัดแปลง ส่งต่อ ถ่ายทอด เนื้อหาข้อความลับให้กับบุคคลอื่นโดยมิได้รับอนุญาต